Защита интеллектуальной собственности

Статья 1225. Охраняемые результаты интеллектуальной деятельности

- 1) произведения науки, литературы и искусства;
- 2) программы для электронных вычислительных машин (программы для ЭВМ);
- 3) базы данных;
- 4) исполнения;
- 5) фонограммы;
- 6) сообщение в эфир или по кабелю радио- или телепередач (вещание организаций эфирного или кабельного вещания);
- 7) изобретения;
- 8) полезные модели;
- 9) промышленные образцы;

- 10) селекционные достижения;
- 11) топологии интегральных микросхем;
- 12) секреты производства (ноу-хау);
- 13) фирменные наименования;
- 14) товарные знаки и знаки обслуживания;
- 15) наименования мест происхождения товаров;
- 16) коммерческие обозначения.

Понятие произведения. Сущность творческой деятельности.

Произведение – *это результат творческой деятельности автора, выраженный в объективной форме.*

Творческая деятельность - это деятельность человеческого мозга, который способен создавать только идеальные образы, а не предметы материального мира.

Понятие произведения. Сущность творческой деятельности.

Условия распространения авторского права на произведения литературы, науки и искусства :

- *произведение должно быть результатом творческой деятельности*;
- *оно должно иметь объективную форму выражения, обеспечивающую его воспроизведение*;
- *произведение должно быть оригинальным*.

Формы существования произведений

- письменная (рукопись, машинопись, нотная запись и т.д.);
- устная (публичное произнесение, публичное исполнение и т.п.);
- звуко- и видеозапись (механическая, магнитная, цифровая, оптическая и др.);
- изображение (рисунок, эскиз, картина, план, чертеж, кино-, теле-, видео- или фотокадр и пр.);
- объемно-пространственная (скульптура, модель, макет, сооружение и т.д.);
- другие формы.

Не являются объектами авторских прав:

- 1) официальные документы государственных органов и органов местного самоуправления муниципальных образований, в том числе законы, другие нормативные акты, судебные решения, иные материалы законодательного, административного и судебного характера, официальные документы международных организаций, а также их официальные переводы;
- 2) государственные символы и знаки (флаги, гербы, ордена, денежные знаки и тому подобное), а также символы и знаки муниципальных образований;
- 3) произведения народного творчества (фольклор), не имеющие конкретных авторов;
- 4) сообщения о событиях и фактах, имеющие исключительно информационный характер (сообщения о новостях дня, программы телепередач, расписания движения транспортных средств и тому подобное).

Статья 1228. Автор результата интеллектуальной деятельности

- 1. Автором результата интеллектуальной деятельности признается гражданин, творческим трудом которого создан такой результат.
- Не признаются авторами результата интеллектуальной деятельности граждане, не внесшие личного творческого вклада в создание такого результата, в том числе оказавшие его автору только техническое, консультационное, организационное или материальное содействие или помощь либо только способствовавшие оформлению прав на такой результат или его использованию, а также граждане, осуществлявшие контроль за выполнением соответствующих работ.
- 2. Автору результата интеллектуальной деятельности принадлежит право авторства, а в случаях, предусмотренных настоящим Кодексом, право на имя и иные личные неимущественные права.
- Право авторства, право на имя и иные личные неимущественные права автора неотчуждаемы и непередаваемы. Отказ от этих прав ничтожен. Авторство и имя автора охраняются бессрочно.

- 3. Исключительное право на результат интеллектуальной деятельности, созданный творческим трудом, первоначально возникает у его автора. Это право может быть передано автором другому лицу по договору, а также может перейти к другим лицам по иным основаниям, установленным законом.
- 4. Права на результат интеллектуальной деятельности, созданный совместным творческим трудом двух и более граждан (соавторство), принадлежат соавторам совместно.
- **Иностранный гражданин может быть субъектом российского авторского права,** если его произведение впервые выпущено в свет на территории Российской Федерации либо не выпущено, но находится на ее территории в какой-либо объективной форме.

Объекты авторских прав

- Объектами авторских прав являются произведения науки, литературы и искусства независимо от достоинств и назначения произведения, а также от способа его выражения:
- литературные произведения;
- драматические и музыкально-драматические произведения, сценарные произведения;
- хореографические произведения и пантомимы;
- музыкальные произведения с текстом или без текста;
- аудиовизуальные произведения;

- произведения живописи, скульптуры, графики, дизайна, графические рассказы, комиксы и другие произведения изобразительного искусства;
- произведения декоративно-прикладного и сценографического искусства;
- произведения архитектуры, градостроительства и садово-паркового искусства, в том числе в виде проектов, чертежей, изображений и макетов;
- фотографические произведения и произведения, полученные способами, аналогичными фотографии;
- географические, геологические и другие карты, планы, эскизы и пластические произведения, относящиеся к географии, топографии и к другим наукам;
- другие произведения.
- К объектам авторских прав также относятся программы для ЭВМ, которые охраняются как литературные произведения.

Автору произведения принадлежат следующие права:

- 1) исключительное право на произведение;
- 2) право авторства;
- 3) право автора на имя;
- 4) право на неприкосновенность произведения;
- 5) право на обнародование произведения.

Исключительное право

- Гражданин или юридическое лицо, обладающие исключительным правом на результат интеллектуальной деятельности или на средство индивидуализации (правообладатель), вправе использовать такой результат или такое средство по своему усмотрению любым не противоречащим закону способом. Правообладатель может распоряжаться исключительным правом на результат интеллектуальной деятельности или на средство индивидуализации (статья 1233), если настоящим Кодексом не предусмотрено иное.
- Правообладатель может по своему усмотрению разрешать или запрещать другим лицам использование результата интеллектуальной деятельности или средства индивидуализации. Отсутствие запрета не считается согласием (разрешением).
- Другие лица не могут использовать соответствующие результат интеллектуальной деятельности или средство индивидуализации без согласия правообладателя, за исключением случаев, предусмотренных Гражданским Кодексом

- Право авторства - право признаваться автором произведения и право автора на имя - право использовать или разрешать использование произведения под своим именем, под вымышленным именем (псевдонимом) или без указания имени, то есть анонимно, неотчуждаемы и непередаваемы, в том числе при передаче другому лицу или переходе к нему исключительного права на произведение и при предоставлении другому лицу права использования произведения. Отказ от этих прав ничтожен.

Право на неприкосновенность произведения

- Не допускается без согласия автора внесение в его произведение изменений, сокращений и дополнений, снабжение произведения при его использовании иллюстрациями, предисловием, послесловием, комментариями или какими бы то ни было пояснениями (право на неприкосновенность произведения).
- При использовании произведения после смерти автора лицо, обладающее исключительным правом на произведение, вправе разрешить внесение в произведение изменений, сокращений или дополнений при условии, что этим не искажается замысел автора и не нарушается целостность восприятия произведения и это не противоречит воле автора, определенно выраженной им в завещании, письмах, дневниках или иной письменной форме.

Право на обнародование произведения

- Автору принадлежит право на обнародование своего произведения, то есть право осуществить действие или дать согласие на осуществление действия, которое впервые делает произведение доступным для всеобщего сведения путем его опубликования, публичного показа, публичного исполнения, сообщения в эфир или по кабелю либо любым другим способом.
- При этом опубликованием (выпуском в свет) является выпуск в обращение экземпляров произведения, представляющих собой копию произведения в любой материальной форме, в количестве, достаточном для удовлетворения разумных потребностей публики исходя из характера произведения.

Патентное право

Патентное право – совокупность норм, правил, которые устанавливают систему охраны прав на технические решения – объекты промышленной собственности (изобретения, полезные модели, промышленные образцы) - путем выдачи патента.

Патент – документ, удостоверяющий приоритет, авторство и исключительное право на использование объекта интеллектуальной (промышленной) собственности. Патент выдается Патентным ведомством.

Не могут быть объектами патентных прав:

- 1) способы клонирования человека;
- 2) использование человеческих эмбрионов в промышленных и коммерческих целях;
- 3) иные решения, противоречащие общественным интересам, принципам гуманности и морали.

Изобретение

Изобретение – новое и обладающее существенными отличиями техническое решение задачи в любой области народного хозяйства, (дающее положительный эффект).

Объекты изобретений

- **УСТРОЙСТВО** - система расположенных в пространстве элементов, определенным образом взаимодействующих друг с другом.

К устройствам как объектам изобретения относятся всевозможные конструкции и изделия – машины, приборы, механизмы, инструменты, транспортные средства, оборудование, сооружения и т.д.

Пример патента на устройство

РОССИЙСКАЯ ФЕДЕРАЦИЯ

(19) **RU** (11) **2 277 982** (13) **C2**

(51) МПК
B08B 3/02 (2006.01)

ФЕДЕРАЛЬНАЯ СЛУЖБА
ПО ИНТЕЛЛЕКТУАЛЬНОЙ СОБСТВЕННОСТИ,
ПАТЕНТАМ И ТОВАРНЫМ ЗНАКАМ

(12) ОПИСАНИЕ ИЗОБРЕТЕНИЯ К ПАТЕНТУ

(21), (22) Заявка: 2004128227/12, 21.09.2004

(24) Дата начала отсчета срока действия патента:
21.09.2004

(43) Дата публикации заявки: 10.03.2006

(45) Опубликовано: 20.06.2006 Бюл. № 17

(56) Список документов, цитированных в отчете о поиске: SU 319362 A, 17. 01.1972.
SU 1639789 A1, 07.04.1991.
SU 1824245 A1, 30.06.1993.

Адрес для переписки:
664023, г.Иркутск, ул. Пискунова, 122, ООО "ИркутскНИИЛП"

(72) Автор(ы):
Занегин Леонид Александрович (RU)

(73) Патентообладатель(и):
Общество с ограниченной ответственностью "Иркутский научно-исследовательский институт лесной промышленности" (RU)

RU 2277982 C2

(54) СТАНОК ДЛЯ ОЧИСТКИ ПИЛ ОТ СМОЛЫ ЛИСТВЕННИЦЫ

(57) Реферат:
Изобретение относится к деревообрабатывающей промышленности и может быть использовано для подготовки режущего инструмента при распиловке лиственницы. Станок содержит корпус, электродвигатель с валом, на котором закреплена круглая пила, и систему уборки отходов. Около верхней части пилы с обеих ее сторон установлены распылительные форсунки, соединенные с расширительными камерами, верхняя часть которых входит в смесительные камеры, в которые вставлены трубопроводы горячей воды, соединенные с электробойлером и водяным насосом через калорифер и воздуховоды горячего воздуха, продуваемого вентилятором через калорифер. Станок обеспечивает повышение качества очистки, увеличение срока службы пилы. 1 ил.

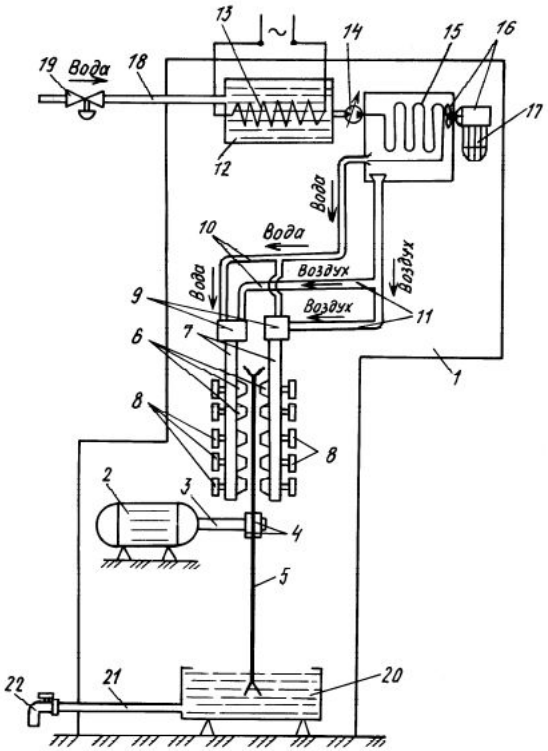

RU 2277982 C2

Формула изобретения

Станок для очистки пил от смолы лиственницы, содержащий корпус, электродвигатель, вал для крепления круглой пилы, систему уборки отходов, отличающийся тем, что около верхней части круглой пилы с обеих ее сторон установлены распылительные форсунки с автоматическими клапанами, причем форсунки соединены с расширительными камерами, верхняя часть которых входит в смесительные камеры, в которые вставлены трубопроводы горячей воды, соединенные с электробойлером и водяным насосом через калорифер, и воздуховоды горячего воздуха, продуваемого вентилятором через калорифер.

Объекты изобретений

- **Способ** – это совокупность приемов, выполняемых в определенной последовательности и (или) с соблюдением определенных правил.

К способам как объектам изобретения относятся процессы выполнения действий над материальным объектом с помощью материальных объектов.

Способы как процессы выполнения действий над материальными объектами обычно подразделяется на :

- - способы, направленные на изготовление продуктов (изделий, веществ и т.д.);
- - способы, направленные на изменение состояния предметов материального мира без получения конкретных продуктов (транспортировка, обработка, регулирование и т. д.);
- - способы, в результате которых определяется состояние предметов материального мира (контроль, измерение, диагностика и т.д.).

РОССИЙСКАЯ ФЕДЕРАЦИЯ

(19) RU (11) 2 312 744 (13) C2

(51) МПК
B23D 65/04 (2006.01)

ФЕДЕРАЛЬНАЯ СЛУЖБА
ПО ИНТЕЛЛЕКТУАЛЬНОЙ СОБСТВЕННОСТИ,
ПАТЕНТАМ И ТОВАРНЫМ ЗНАКАМ

(12) ОПИСАНИЕ ИЗОБРЕТЕНИЯ К ПАТЕНТУ

(21), (22) Заявка: 2005128350/02, 13.09.2005

(24) Дата начала отсчета срока действия патента: 13.09.2005

(43) Дата публикации заявки: 27.03.2007

(45) Опубликовано: 20.12.2007 Бюл. № 35

(56) Список документов, цитированных в отчете о поиске: EP 0800885 A, 15.10.1997. SU 1511024 A1, 30.09.1989. SU 1503939 A1, 30.08.1989. US 2510462 A1, 06.06.1950. US 4610185 A1, 09.09.1986. WO 9912687 A1, 18.03.1999.

Адрес для переписки:
603950, г.Нижний Новгород, Московское ш., 52, ЗАО "Инструмент", В.Г.Лукину

(72) Автор(ы):
Лукин Вячеслав Геннадьевич (RU),
Солонникова Евгения Вячеславовна (RU)

(73) Патентообладатель(и):
Закрытое акционерное общество "Инструмент" (ЗАО "Инструмент") (RU)

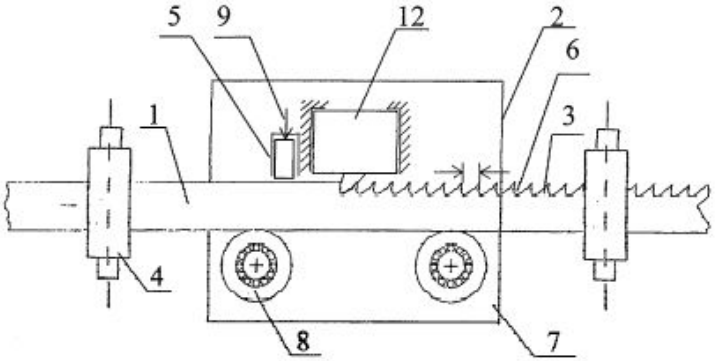

Фиг. 1

(54) СПОСОБ И ШТАМП ДЛЯ ИЗГОТОВЛЕНИЯ ЗУБЬЕВ ПИЛЫ (ВАРИАНТЫ)

(57) Реферат:

Изобретение относится к области машиностроения, а именно к производству пил. Способ включает автоматическую подачу ленточного или полосового материала в пресс с вырубным штампом. Вырубной штамп содержит по меньшей мере одну неподвижную матрицу, базовое направляющее устройство для материала и один пуансон. Пуансон совершает вместе с ползуном пресса возвратно-поступательное движение относительно матрицы. Вырубной штамп осуществляет повторяющийся цикл последовательных действий: продвижение материала в штамп, ориентацию материала относительно матрицы, вырубку впадин для формирования зубьев на одном или обоих краях вырубаемого материала. Ориентацию материала относительно матрицы выполняют после остановки его подачи в штамп и до начала или в начале вырубки впадины путем создания силы бокового прижима материала к базовому направляющему устройству. Штамп для осуществления способа содержит нижнюю плиту с закрепленной на ней матрицей с торцевой плоскостью и режущей кромкой, с базовым направляющим устройством для материала и пуансон, присоединенный к ползуну с помощью пуансонодержателя. Пуансон выполнен с передней и задней поверхностями, соответствующими по форме передней и задней кромкам зуба, и торцевой плоскостью с режущей кромкой. Торцевая плоскость пуансона с режущей кромкой расположена по отношению к торцевой плоскости с режущей кромкой матрицы под острым углом. Вершина острого угла находится в начале процесса вырубки за пределом или на уровне кромки вырубаемой впадины. В результате обеспечивается повышение точности изготовления зубьев по высоте и снижение энергозатрат на перемещение ленточного или полосового материала при его автоматической подаче. 7 н. и 13 з.п. ф-лы, 12 ил.

RU 2312744 C2

4 C2

РОССИЙСКАЯ ФЕДЕРАЦИЯ

(19) RU (11) 2 528 457 (13) C2

(51) МПК
G09B 9/00 (2006.01)

ФЕДЕРАЛЬНАЯ СЛУЖБА
ПО ИНТЕЛЛЕКТУАЛЬНОЙ СОБСТВЕННОСТИ

(12) ОПИСАНИЕ ИЗОБРЕТЕНИЯ К ПАТЕНТУ

(21)(22) Заявка: 2012153092/11, 10.12.2012

(24) Дата начала отсчета срока действия патента:
10.12.2012

Приоритет(ы):
(22) Дата подачи заявки: 10.12.2012

(43) Дата публикации заявки: 20.06.2014 Бюл. № 17

(45) Опубликовано: 20.09.2014 Бюл. № 26

(56) Список документов, цитированных в отчете о поиске: RU 111703 U1, 20.12.2011. RU 53446 U1, 10.05.2006. RU 2371735 C2, 27.10.2009. US 2012/0288063 A1, 15.11.2012

Адрес для переписки:
119121, Москва, ул. Смоленская, 7, кв. 13,
Зелинскому А.Ю.

(72) Автор(ы):
Горбунов Андрей Леонидович (RU),
Зелинский Андрей Юрьевич (RU),
Кауров Андрей Иванович (RU)

(73) Патентообладатель(и):
Общество с ограниченной ответственностью
"АВИАРЕАЛ" (RU)

(54) СПОСОБ ОБУЧЕНИЯ СОТРУДНИКОВ СЛУЖБЫ АВИАЦИОННОЙ БЕЗОПАСНОСТИ С ПРИМЕНЕНИЕМ СИСТЕМЫ ДОПОЛНЕННОЙ РЕАЛЬНОСТИ

(57) Реферат:

Изобретение относится к способам обучения с использованием тренажеров. Способ безопасного обучения сотрудников службы авиационной безопасности в реальной зоне предполетного досмотра пассажиров, салоне самолета и в других зонах контроля безопасности на воздушном транспорте предполагает использование системы трехмерной стереоскопической дополненной реальности, включающей очки с двумя прозрачными микродисплеями, аудиосистемой и системой позиционирования, обеспечивающей определение трех линейных координат положения точки наблюдения и трех угловых координат положения линии наблюдения в пространстве, и компьютера, в реальном времени генерирующего и передающего стереовидеоизображение на микродисплеи очков дополненной реальности. Способ включает формирование управляемых программно или операторами (инструкторами) стереоизображений запрещенных к провозу предметов и виртуальных пассажиров (высококачественные трехмерные модели с управлением жестами и мимикой), находящихся среди реальных пассажиров и пытающихся пронести запрещенные к провозу предметы, и воспроизведение их в реальной зоне предполетного досмотра пассажиров, салоне самолета и в других зонах контроля безопасности на воздушном транспорте. В результате повышается эффективность обучения сотрудников службы авиационной безопасности.

РОССИЙСКАЯ ФЕДЕРАЦИЯ

(19) RU (11) 2 559 159 (13) C1

(51) МПК
G01B 17/02 (2006.01)

ФЕДЕРАЛЬНАЯ СЛУЖБА
ПО ИНТЕЛЛЕКТУАЛЬНОЙ СОБСТВЕННОСТИ

(12) ОПИСАНИЕ ИЗОБРЕТЕНИЯ К ПАТЕНТУ

(21)(22) Заявка: 2014118106/28, 05.05.2014

(24) Дата начала отсчета срока действия патента:
05.05.2014

Приоритет(ы):
(22) Дата подачи заявки: 05.05.2014

(45) Опубликовано: 10.08.2015 Бюл. № 22

(56) Список документов, цитированных в отчете о поиске: RU 2510608 C1 , 0.04.2014 . SU 1840741 A1, 20.02.2009. RU 2444760 C1, 10.03.2012. RU 120766 U1, 27.09.2012

Адрес для переписки:
197376, Санкт-Петербург, Чкаловский пр., 46,
ОАО "Концерн "Океанприбор"

(72) Автор(ы):
Тимошенков Валерий Григорьевич (RU),
Смирнов Станислав Алексеевич (RU)

(73) Патентообладатель(и):
ОТКРЫТОЕ АКЦИОНЕРНОЕ
ОБЩЕСТВО "Концерн "Океанприбор" (RU)

(54) СПОСОБ ИЗМЕРЕНИЯ ТОЛЩИНЫ ЛЬДА

(57) Реферат:

Изобретение относится к области гидроакустики и предназначено для разработки гидроакустической аппаратуры, используемой при плавании в ледовой обстановке. Способ заключается в том, что излучают из подводного положения носителя в направлении льда высокочастотные зондирующие гидроакустические сигналы, принимают отраженные ото льда сигналы, измеряют глубину погружения Н носителя, принимают отраженные эхосигналы веером узконаправленных характеристик в горизонтальной плоскости в диапазоне передней полусферы, производят последовательный набор временных реализаций по всем пространственным характеристикам направленности. Далее производят последовательное аналогово-цифровое преобразование сигнала, последовательную когерентную обработку, измерение уровня помехи по первому циклу набора как среднее значение всех амплитудных составляющих по всем пространственным каналам $A_{пом}$, выбор порога, по каждому пространственному каналу определение амплитуды эхосигнала превысившего порог, измерение амплитуды эхосигнала $A_{эхо}$, измерение номера пространственного канала, определение дистанции Д, по измеренной глубине погружения Н и измеренной дистанции Д, определение угла отражения эхосигнала как Q°=arcsinH/Д. Производят выбор эхосигналов, которые имеют угол отражения в диапазоне 10°-30° и принадлежат тем характеристикам направленности, которые отстоят от направления движения на угол не больше 30 градусов для выбранных эхосигналов, определение коэффициента контраста по формуле $S(Q)=A_{эхо}/A_{воды}$, а толщину льда определяют по формуле $T_л=S(Q)\times70к$, где к - поправочный коэффициент, связанный с особенностями калибровки аппаратуры. Технический результат - дистанционное автоматическое измерение толщины льда в направлении движения по ходу носителя аппаратуры. 1 ил.

Объекты изобретений

- **Вещество** представляет собой искусственно созданное материальное образование, являющееся совокупностью взаимосвязанных элементов.

К веществам как объектам изобретений относятся:

- - индивидуальные химические соединения, к которым также условно отнесены высокомолекулярные соединения и объекты генной инженерии;
- - композиции (составы, смеси);
- - продукты ядерного превращения.

РОССИЙСКАЯ ФЕДЕРАЦИЯ

ФЕДЕРАЛЬНАЯ СЛУЖБА
ПО ИНТЕЛЛЕКТУАЛЬНОЙ СОБСТВЕННОСТИ

(19) RU (11) 2 517 850 (13) C2

(51) МПК
A23L 1/317 (2006.01)

(12) ОПИСАНИЕ ИЗОБРЕТЕНИЯ К ПАТЕНТУ

(21)(22) Заявка: 2012102494/13, 26.01.2012

(24) Дата начала отсчета срока действия патента:
26.01.2012

Приоритет(ы):
(22) Дата подачи заявки: 26.01.2012

(43) Дата публикации заявки: 10.08.2013 Бюл. № 22

(45) Опубликовано: 10.06.2014 Бюл. № 16

(56) Список документов, цитированных в отчете о поиске: RU2198560C2, 20.02.2003. RU2077233C1, 20.04.1997. RU2278166C1, 20.06.2006

Адрес для переписки:
355045, г.Ставрополь, ул. Пирогова, 50/1, кв.74, Н.П. Оботуровой

(72) Автор(ы):
Судакова Наталья Владимировна (RU),
Кокоева Вероника Сергеевна (RU),
Оботурова Наталья Павловна (RU)

(73) Патентообладатель(и):
Общество с ограниченной ответственностью научно-производственная организация "Стратегия" (ООО НПО "Стратегия") (RU)

(54) МЯСНОЙ ПАШТЕТ И СПОСОБ ЕГО ПРОИЗВОДСТВА

(57) Реферат:

Изобретение относиться к пищевой промышленности. Способ предусматривает предварительную тепловую обработку и измельчение мясного сырья, составление фарша, перемешивание его компонентов, формование, стерилизацию и охлаждение. Перед перемешиванием в фарш дополнительно вносят морковь отварную, лук репчатый пассированный и пищевой гидролизат. Пищевой гидролизат получают из свиной шкурки, подвергнутой тепловой обработке, измельченной и обработанной раствором ферментного препарата протолихетерм. Мясной паштет характеризуется тем, что его изготавливают из говяжьей или свиной бланшированной печени, отварного мяса говядины, масла сливочного, моркови отварной, лука репчатого пассированного, пищевого гидролизата, бульона, соли и перца черного молотого. Все компоненты используют при определенных соотношениях. Изобретение обеспечивает рациональное использование вторичных продуктов. 2 н.п. ф-лы, 1 ил.

RU 2517850 C2

RU 2517850 C2

Пример патента на вещество (композиция)

РОССИЙСКАЯ ФЕДЕРАЦИЯ

ФЕДЕРАЛЬНАЯ СЛУЖБА
ПО ИНТЕЛЛЕКТУАЛЬНОЙ СОБСТВЕННОСТИ

(19) **RU** (11) **2 562 313** (13) **C1**

(51) МПК
C04B 28/02 (2006.01)
C04B 24/00 (2006.01)
C04B 111/20 (2006.01)

(12) **ОПИСАНИЕ ИЗОБРЕТЕНИЯ К ПАТЕНТУ**

(21)(22) Заявка: 2014132013/03, 01.08.2014

(24) Дата начала отсчета срока действия патента: 01.08.2014

Приоритет(ы):
(22) Дата подачи заявки: 01.08.2014

(45) Опубликовано: 10.09.2015 Бюл. № 25

(56) Список документов, цитированных в отчете о поиске: RU 2338713 C1, 20.11.2008 . RU 2008137544 C1, 27.03.2010 . RU 2337080 C2, 27.10.2008 . SU 952937 A1, 23.08.1982 . RU 2432337 C2, 27.10.2011 . JP 2003286058 , 07.10.2003 . СЕМЕНЫЧЕВА Л.А. и др. Влияние вяжущих компонентов на. основе акрилатных мономер-полимерных смесей с. борааминными комплексами как компатибилизаторами на время. распалубки (см. прод.)

Адрес для переписки:
603950, Нижегородская обл., г.Нижний Новгород, ГСП-20, пр. Гагарина, 23, Нижегородский государственный университет им. Н.И. Лобачевского, патентно-лицензионный отдел

(72) Автор(ы):
Семенычева Людмила Леонидовна (RU),
Казанцев Олег Анатольевич (RU),
Есипович Антон Львович (RU),
Объедков Анатолий Михайлович (RU),
Чухманов Евгений Петрович (RU),
Гераськина Евгения Викторовна (RU),
Маткивская Юлия Олеговна (RU)

(73) Патентообладатель(и):
Федеральное государственное автономное образовательное учреждение высшего образования "Нижегородский государственный университет им. Н.И. Лобачевского" (RU)

(54) **ЦЕМЕНТНАЯ КОМПОЗИЦИЯ**

(57) Реферат:

Предлагаемое изобретение относится к области химии, касается цементной композиции, которая может быть использована в строительстве и для дорожных покрытий мостов. Цементная композиция включает пескоцементную смесь и мономер-полимерное вяжущее. Новым является то, что мономер-полимерное вяжущее выполнено из смеси метилметакрилата (ММА), полиметилметакрилата (ПММА), метакриловой кислоты (МАК) и органоборанового комплекса (ОАК) при следующем соотношении компонентов, мас.ч.: ММА - 0,88-0,9, ПММА - 0,05-0,08, МАК - 0,022-0,40, ОАК - 0,022-0,40. Техническим результатом от использования предлагаемого изобретения является повышение морозостойкости, водонепроницаемости и прочности. 2 з.п. ф-лы, 1 ил.

(56) (продолжение):
цементной композиции. Вестник Нижегородского. университета им. Н.И.Лобачевского, 2013, N6 с. 122-124

Объекты изобретений

- **Штамм микроорганизма, культуры клеток растений и животных** означает совокупность клеток, имеющих общее происхождение и характеризующих одинаковыми устойчивыми признаками.

Штаммы составляют основу биотехнологии и применяются в лечебных, профилактических целях, в качестве стимуляторов развития растений, животных и т.д.

Пример патента на штамм микроорганизма

РОССИЙСКАЯ ФЕДЕРАЦИЯ

ФЕДЕРАЛЬНАЯ СЛУЖБА
ПО ИНТЕЛЛЕКТУАЛЬНОЙ СОБСТВЕННОСТИ

(19) **RU** (11) **2 560 585** (13) **C1**

(51) МПК
C12N 1/20 (2006.01)
C12P 7/06 (2006.01)
C12R 1/07 (2006.01)

(12) ОПИСАНИЕ ИЗОБРЕТЕНИЯ К ПАТЕНТУ

(21)(22) Заявка: 2014143872/10, 29.10.2014

(24) Дата начала отсчета срока действия патента: 29.10.2014

Приоритет(ы):
(22) Дата подачи заявки: 29.10.2014

(45) Опубликовано: 20.08.2015 Бюл. № 23

(56) Список документов, цитированных в отчете о поиске: RU 2381270 C1,10.02.2010. RU 2445356 C2, 20.03.2012. RU 2492229 C1, 10.09.2013. RU 2393213 C1, 27.06.2010. ДМИТРУК К.В. и др., Метаболическая инженерия дрожжей Hansenula polymorpha для создания эффективных продуцентов этанола, Цитология и генетика, 2013, Т.47, N 6, стр. 3-21. РОЗАНОВ А.С. и др., Современное состояние исследований в области (см. прод.)

Адрес для переписки:
630117, г.Новосибирск, а/я 5, Кучумовой Л.Я.

(72) Автор(ы):
Брянская Алла Викторовна (RU),
Старостин Константин Викторович (RU),
Розанов Алексей Сергеевич (RU),
Шеховцов Сергей Викторович (RU),
Горячковская Татьяна Николаевна (RU),
Пельтек Сергей Евгеньевич (RU)

(73) Патентообладатель(и):
Общество с ограниченной ответственностью "Линия солнца" (ООО "Линия солнца") (RU)

(54) ШТАММ БАКТЕРИЙ Bacillus stratosphericus, ПРЕДНАЗНАЧЕННЫЙ ДЛЯ ПОЛУЧЕНИЯ ЭТАНОЛА ИЗ ЛИГНОЦЕЛЛЮЛОЗНОЙ БИОМАССЫ

(57) Реферат:

Изобретение относится к биотехнологии. Штамм бактерий Bacillus stratosphericus Col. HK 2, обладающий способностью продуцировать этанол, депонирован в ВКПМ под регистрационным номером ВКПМ В-11678. Штамм может быть использован для промышленного производства этанола, а также в пищевой промышленности, медицине, сельском хозяйстве для производства кормов. Изобретение позволяет расширить ассортимент штаммов, обладающих способностью переработки лигноцеллюлозной биомассы в этанол. 2 пр.

(56) (продолжение):
генетической и метаболической инженерии бактерий рода Geobacillus, направленных на получение этанола и органических кислот, Вавиловский журнал генетики и селекции, 2013, Т. 17, N4/1, стр. 675-685. RU 2140454 C1, 27.10.1999.

Изобретение относится к микробиологии и биотехнологии и может быть использовано для промышленного производства этанола, а также в различных отраслях, например в медицине, пищевой промышленности и сельском хозяйстве для производства кормов.

В отличие от крахмала, который содержит гомогенные и легко гидролизуемые полимеры, лигнинцеллюлозная биомасса не является гомогенной по природе. Помимо легко поддающейся превращению целлюлозы и гемицеллюлозы она также содержит лигнин и другие компоненты, которые не могут быть легко превращены в сбраживаемые сахара.

К настоящему времени известны различные микроорганизмы, используемые для получения этанола.

Наиболее распространенным продуцентом этанола являются дрожжи - Saccharomyces cerevisiae. Эти микроорганизмы способны выдерживать высокие концентрации спирта и сахара, растут при высокой концентрации клеток, что позволяет им достигать значительной скорости наработки этанола. Однако все представители этого вида не способны к сбраживанию пентасахаров, что делает невыгодным их использование для переработки лигноцеллюлозной биомассы.

Например, известен штамм дрожжей Saccharomyces cerevisiae B-3855 - продуцент этилового спирта. Штамм является термотолерантным, способен эффективного сбраживать мелассную питательную среду с использованием геотермальной воды нефенольного класса с концентрацией углеводов 21.0 г/100 см^3 при температурах 30-32°С (патент RU 2492229 C1, оп. 10.09.2013). Однако этот микроорганизм имеет ряд существенных недостатков: низкая скорость роста и требовательность к субстрату.

Были предприняты попытки использования других видов дрожжей, способных к сбраживанию ксилозы до этанола. Наиболее изучены в этом направлении три вида дрожжей: Pichia stipites (заявка WO 2009004273 A1, оп. 08.01.2009); Pachysolen tannophilus (заявка WO 1982003874 A1, оп. 11.11.1982) и Candida lusitaniae (заявка WO 2010072093 A1, оп. 01.07.2010). Главным недостатком этих микроорганизмов является их чувствительность к воздействию ингибирующих агентов, образующихся в результате гидролиза лигноцеллюлозной биомассы.

Известен способ получения этанола путем сбраживания пентозы гидролизатов кукурузной кочерыжки дрожжами Pachysolen zannophilus (Besic S. Grba S. Fermentation of hydrolyzate of corn stover hemicellulose to ethanol by Pachysolen tannophlus. Kem. Ind. 1990, v. 39, N 2, p. 57-67), однако данный способ характеризуется низким выходом этанола из гидролизатов древесины, так как гексоза (преобладающая в древесине) и пентоза эффективно сбраживаются разными видами дрожжей при различных условиях проведения процесса.

Другим распространенным продуцентом этилового спирта является бактерия Zymomonas mobilis. Данные бактерии способны продуцировать этиловый спирт в высоких концентрациях (заявка WO 1986004357 A1, оп. 31.07.1986). Недостатком является их неспособность к сбраживанию пентасахаров.

Известно, что бактерии рода Clostridium при сбраживании различных углеводов синтезируют этанол. Так, штамм Clostridium acetobutylicum BKM B-2512D является продуцентом н-бутилового спирта, ацетона и этанола (патент RU 2393213 C1, оп. 27.06.2010).

Также известен штамм Clostridium thermocellum (заявка WO 2012109578 A2, оп. 16.08.2012), способный продуцировать этиловый спирт. Данный штамм несет мутантный генотип с делецией в гене фермента формиат пируват лиазы, что приводит к прекращению наработки формиата, соответственно к снижению выхода побочных

Объекты изобретений

- **Применение известных ранее устройств, способов, веществ, штаммов по новому назначению** состоит в том, что известное техническое средство предполагается использовать с иной целью для решения задачи, которая не имелась в виду ни автором, ни другими специалистами, когда впервые стали применяться данное устройство, способ, вещество или штамм.

Его суть заключается *в установлении новых свойств уже известных объектов и определении новых областей их использования.*

Не являются изобретениями:

- 1) открытия;
- 2) научные теории и математические методы;
- 3) решения, касающиеся только внешнего вида изделий и направленные на удовлетворение эстетических потребностей;
- 4) правила и методы игр, интеллектуальной или хозяйственной деятельности;
- 5) программы для ЭВМ;
- 6) решения, заключающиеся только в представлении информации.

Не предоставляется правовая охрана в качестве изобретения:

- 1) сортам растений, породам животных и биологическим способам их получения, за исключением микробиологических способов и продуктов, полученных такими способами;

Критерии патентоспособности изобретения

Изобретению предоставляется правовая охрана, если оно является **новым**, имеет **изобретательский уровень** и **промышленно применимо**.

(Статья 1350 ГК РФ).

- Изобретение является новым, если оно не известно из уровня техники.
- Изобретение имеет изобретательский уровень, если для специалиста оно явным образом не следует из уровня техники.
- Уровень техники включает любые сведения, ставшие общедоступными в мире до даты приоритета изобретения.

- Изобретение признается соответствующим условию изобретательского уровня, если не выявлены решения, имеющие признаки, совпадающие с его отличительными признаками, или такие решения выявлены, но не подтверждена известность влияния отличительных признаков на указанный заявителем технический результат.

Раскрытие информации, относящейся к изобретению, автором изобретения, заявителем или любым лицом, получившим от них прямо или косвенно эту информацию, в результате чего сведения о сущности изобретения стали общедоступными, не является обстоятельством, препятствующим признанию патентоспособности изобретения, при условии, что заявка на выдачу патента на изобретение подана в федеральный орган исполнительной власти по интеллектуальной собственности в течение шести месяцев со дня раскрытия информации. Бремя доказывания того, что обстоятельства, в силу которых раскрытие информации не препятствует признанию патентоспособности изобретения, имели место, лежит на заявителе.

Полезная модель

- В качестве полезной модели охраняется техническое решение, относящееся к устройству.
- Полезной модели предоставляется правовая охрана, если она является новой и промышленно применимой.
- К полезной модели относится конструктивное выполнение средств производства и предметов потребления, а также их составных частей (стар. опред. Патентный закон)

- Не предоставляется правовая охрана в качестве полезной модели:
- 1) решениям, касающимся только внешнего вида изделий и направленным на удовлетворение эстетических потребностей;
- 2) топологиям интегральных микросхем.

Промышленный образец

- В качестве промышленного образца охраняется художественно-конструкторское решение изделия промышленного или кустарно-ремесленного производства, определяющее его внешний вид.
- Промышленному образцу предоставляется правовая охрана, если по своим существенным признакам он является новым и оригинальным.
- К существенным признакам промышленного образца относятся признаки, определяющие эстетические и (или) эргономические особенности внешнего вида изделия, в частности форма, конфигурация, орнамент и сочетание цветов.
- Промышленный образец является новым, если совокупность его существенных признаков, нашедших отражение на изображениях изделия и приведенных в перечне существенных признаков промышленного образца (пункт 2 статьи 1377), не известна из сведений, ставших общедоступными в мире до даты приоритета промышленного образца.
- Промышленный образец является оригинальным, если его существенные признаки обусловлены творческим характером особенностей изделия.

- Не предоставляется правовая охрана в качестве промышленного образца:
- 1) решениям, обусловленным исключительно технической функцией изделия;
- 2) объектам архитектуры (кроме малых архитектурных форм), промышленным, гидротехническим и другим стационарным сооружениям;
- 3) объектам неустойчивой формы из жидких, газообразных, сыпучих или им подобных веществ.

РОССИЙСКАЯ ФЕДЕРАЦИЯ

ПАТЕНТ

НА ПОЛЕЗНУЮ МОДЕЛЬ

№ 57471

УСТРОЙСТВО ИЗМЕРЕНИЯ И СБОРА ДАННЫХ С ИЗМЕРИТЕЛЬНЫХ ПРЕОБРАЗОВАТЕЛЕЙ НА ПОДВИЖНЫХ ДЕТАЛЯХ

Патентообладатель(ли): ***ГОУ ВПО Уральский государственный лесотехнический университет (RU)***

Автор(ы): ***Новоселов Владимир Геннадьевич (RU), Кузнецов Алексей Иванович (RU), Щепочкин Сергей Владимирович (RU), Гусев Андрей Викторович (RU)***

Заявка № **2006117825**

Приоритет полезной модели **23 мая 2006 г.**

Зарегистрировано в Государственном реестре полезных моделей Российской Федерации ***10 октября 2006 г.***

Срок действия патента истекает **23 мая 2011 г.**

Руководитель Федеральной службы по интеллектуальной собственности, патентам и товарным знакам

Б.П. Симонов

RU 57471 U1

РОССИЙСКАЯ ФЕДЕРАЦИЯ

ФЕДЕРАЛЬНАЯ СЛУЖБА ПО ИНТЕЛЛЕКТУАЛЬНОЙ СОБСТВЕННОСТИ, ПАТЕНТАМ И ТОВАРНЫМ ЗНАКАМ

(19) **RU** (11) **57 471** (13) **U1**

(51) МПК
G01R 19/10 (2006.01)
G11C 14/00 (2006.01)

(12) ОПИСАНИЕ ПОЛЕЗНОЙ МОДЕЛИ К ПАТЕНТУ(титульный лист)

(21), (22) Заявка: 2006117825/22, 23.05.2006

(24) Дата начала отсчета срока действия патента: 23.05.2006

(45) Опубликовано: 10.10.2006 Бюл. № 28

Адрес для переписки:
620100, г.Екатеринбург, Сибирский тракт, 37, Уральский государственный лесотехнический университет, патентный отдел

(72) Автор(ы):
Новоселов Владимир Геннадьевич (RU),
Кузнецов Алексей Иванович (RU),
Щепочкин Сергей Владимирович (RU),
Гусев Андрей Викторович (RU)

(73) Патентообладатель(и):
ГОУ ВПО Уральский государственный лесотехнический университет (RU)

RU 57471 U1

(54) УСТРОЙСТВО ИЗМЕРЕНИЯ И СБОРА ДАННЫХ С ИЗМЕРИТЕЛЬНЫХ ПРЕОБРАЗОВАТЕЛЕЙ НА ПОДВИЖНЫХ ДЕТАЛЯХ

(57) Формула полезной модели

Устройство измерения и сбора данных с измерительных преобразователей на подвижных деталях, состоящее из блоков соединенных следующим образом: выход измерительных преобразователей соединен с входом блока АЦП, выход блока АЦП соединен с блоком управления, выход блока управления соединен с входом блока накопителя, выход блока накопителя соединен с входом блока интерфейса RS232 отличающееся тем, что для возможности работы с первичными измерительными преобразователями пассивного типа устройство содержит блок возбуждения пассивных измерительных преобразователей, выход которого соединен с входом измерительных преобразователей пассивного типа, а в качестве блока управления применена однокристальная ЭВМ, блок интерфейса RS232 выполнен отдельно от устройства и принадлежит интерфейсному кабелю.

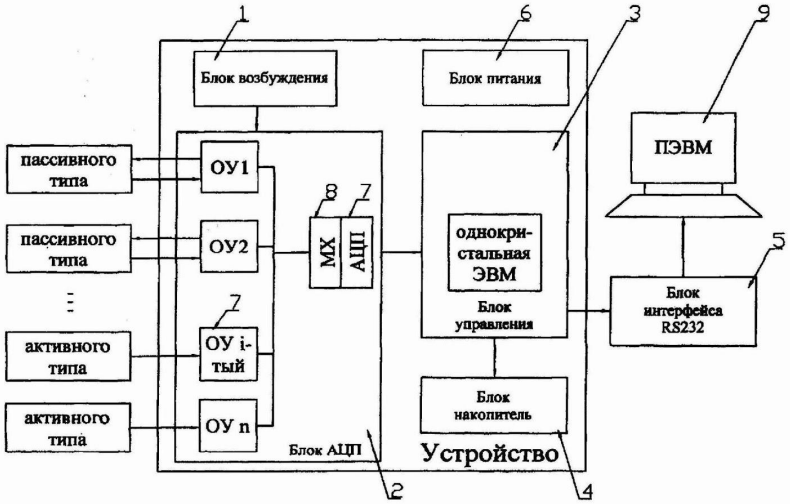
1
6
3
9
Блок возбуждения
Блок питания
ПЭВМ
пассивного типа
пассивного типа
активного типа
активного типа
ОУ1
ОУ2
ОУ i-тый
ОУ n
8
7
МХ
АЦП
однокристальная ЭВМ
Блок управления
Блок интерфейса RS232
5
Блок накопитель
Блок АЦП
Устройство
2
4

RU 57471 U1

РОССИЙСКАЯ ФЕДЕРАЦИЯ

ПАТЕНТ

НА ПОЛЕЗНУЮ МОДЕЛЬ

№ 56258

ЛЕНТОЧНОПИЛЬНЫЙ СТАНОК

Патентообладатель(ли): ***ГОУ ВПО Уральский государственный лесотехнический университет (RU)***

Автор(ы): ***Новоселов Владимир Геннадьевич (RU), Ульянов Илья Иванович (RU)***

Заявка № **2006110956**

Приоритет полезной модели **04 апреля 2006 г.**

Зарегистрировано в Государственном реестре полезных моделей Российской Федерации ***10 сентября 2006 г.***

Срок действия патента истекает **04 апреля 2011 г.**

Руководитель Федеральной службы по интеллектуальной собственности, патентам и товарным знакам

Б.П. Симонов

РОССИЙСКАЯ ФЕДЕРАЦИЯ

(19) **RU** (11) **56 258** (13) **U1**

(51) МПК
B27B 15/00 (2006.01)

ФЕДЕРАЛЬНАЯ СЛУЖБА
ПО ИНТЕЛЛЕКТУАЛЬНОЙ СОБСТВЕННОСТИ,
ПАТЕНТАМ И ТОВАРНЫМ ЗНАКАМ

(12) ОПИСАНИЕ ПОЛЕЗНОЙ МОДЕЛИ К ПАТЕНТУ(титульный лист)

(21), (22) Заявка: 2006110956/22, 04.04.2006

(24) Дата начала отсчета срока действия патента: 04.04.2006

(45) Опубликовано: 10.09.2006 Бюл. № 25

Адрес для переписки:
620100, г.Екатеринбург, Сибирский тракт, 37, Уральский государственный лесотехнический университет, патентный отдел

(72) Автор(ы):
Новоселов Владимир Геннадьевич (RU),
Ульянов Илья Иванович (RU)

(73) Патентообладатель(и):
ГОУ ВПО Уральский государственный лесотехнический университет (RU)

(54) **ЛЕНТОЧНОПИЛЬНЫЙ СТАНОК**

(57) Формула полезной модели

Ленточнопильный станок, содержащий станину, закрепленные на станине ведомый и ведущий шкивы, ленточную пилу, огибающую шкивы, под ленточной пилой расположен гибкий рабочий орган, отличающийся тем, что гибкий рабочий орган охватывает ведущий шкив и натяжной ролик, который вынесен из пределов рабочей зоны пиления станка и соединен с электродвигателем.

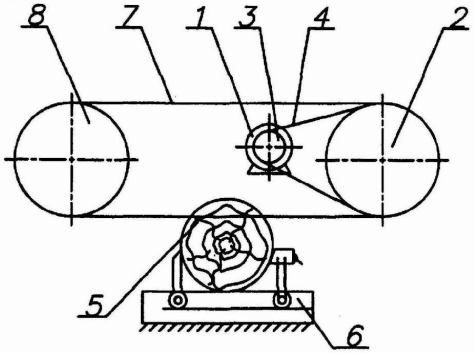

RU 56258 U1

РОССИЙСКАЯ ФЕДЕРАЦИЯ

(19) **RU** (11) **96251** (51) МКПО [10] **12-15**

(15) Дата регистрации: **30.10.2015**

(21) Номер заявки: **2014504533**

(22) Дата подачи заявки: **19.11.2014**

(24) Дата начала отсчета срока действия патента: **19.11.2014**

(45) Дата публикации: **16.12.2015**

ФЕДЕРАЛЬНАЯ СЛУЖБА
ПО ИНТЕЛЛЕКТУАЛЬНОЙ СОБСТВЕННОСТИ

(12) СВЕДЕНИЯ О ПАТЕНТЕ НА ПРОМЫШЛЕННЫЙ ОБРАЗЕЦ

Приоритет(ы):
(30) Конвенционный приоритет
21.05.2014 FR 14/2254

(73) Патентообладатель(и):
КОМПАНИ ЖЕНЕРАЛЬ ДЭЗ ЭТАБЛИССМАН МИШЛЕН (FR);
МИШЛЕН РЕШЕРШ Э ТЕХНИК С.А. (CH)

(72) Автор(ы):
БЕШОН Эрве (FR);
ОРЕЗОН Стефан (FR)

(74) Представитель патентообладателя:
Проскурин А.Н., рег. № 1649

Адрес для переписки:
191002, Санкт-Петербург, а/я 5, Общество с ограниченной ответственностью "Ляпунов и партнеры"

(54) **ШИНА**

(55) (57) Шина

RU 96251 S

RU 96251 S

RU 96251 S

РОССИЙСКАЯ ФЕДЕРАЦИЯ

(19) **RU** (11) **95606** (51) МКПО [10] **07-02**

(15) Дата регистрации: **02.09.2015**

(21) Номер заявки: **2012503135**

(22) Дата подачи заявки: **06.09.2012**

(24) Дата начала отсчета срока действия патента: **06.09.2012**

(45) Дата публикации: **16.10.2015**

ФЕДЕРАЛЬНАЯ СЛУЖБА
ПО ИНТЕЛЛЕКТУАЛЬНОЙ СОБСТВЕННОСТИ

(12) **СВЕДЕНИЯ О ПАТЕНТЕ НА ПРОМЫШЛЕННЫЙ ОБРАЗЕЦ**

Приоритет(ы):
(30) Конвенционный приоритет
08.03.2012 EM 001319859

(73) Патентообладатель(и):
БСХ Бош унд Сименс Хаусгерете ГмбХ (DE)

(72) Автор(ы):
КАЙЗЕР Хельмут (DE);
ВИХЕРТ Карлин (DE)

(74) Представитель патентообладателя:
Богданова А.А., рег. № 573

Адрес для переписки:
197101, Санкт-Петербург, а/я 128, ООО "АРС-ПАТЕНТ", А.А. Богдановой

(54) **КОФЕВАРКА (2 варианта)**
(55) (57) 1. Кофеварка (вариант 1)

RU 95606 S

Парижская конвенция по охране промышленной собственности

- **Парижская конвенция** по охране промышленной собственности – международное соглашение по охране промышленной собственности, впервые принятое в Париже (Франция) 20 марта 1883 г.
- Пересматривалось в Брюсселе в 1900 г., в Вашингтоне в 1911 г., в Гааге в 1925 г., в Лондоне в 1934 г., в Лиссабоне в 1958 г. и в Стокгольме в 1967 г. Была изменена 2 октября 1979 г.
- Является первым и ключевым международным соглашением в области охраны прав на промышленную собственность. В настоящее время администрируется Всемирной организацией интеллектуальной собственности.
- СССР присоединился к Парижской конвенции в 1965 г.
- **Парижская конвенци**я по охране промышленной собственности, вступила в силу 7 июля 1884 г. и действует по сегодняшний день. Государства, подписавшие Парижскую конвенцию, образовали Международный союз по охране промышленной собственности (176 стран), возможность вступления в который открыта для всех государств.

Парижская конвенция по охране промышленной собственности

- Принятие Конвенции позволило облегчить для заявителей охрану прав на результаты интеллектуальной деятельности, первоначально возникших в одном государстве, на территории других стран-участниц Конвенции за счет того, что в рамках данного международного договора удалось решить следующие вопросы:
- 1. Обеспечить, так называемый, **«национальный режим»,** который заключается в предоставлении гражданам других государств-участников Союза такой же охраны промышленной собственности, как и своим гражданам, не имея при этом права требовать взаимности, поскольку предполагается, что Конвенция достаточно обеспечивает такую взаимность обязательствами, налагаемыми на государства в силу их присоединения к Конвенции. Таким образом, государства взаимно обеспечивают не равенство конкретных прав, а **равенство в правах иностранных заявителей и граждан данного государства,** т. е. иностранцы получают только те права, которыми пользуются граждане данного государства.
- 2. Предоставить право **конвенционного приоритета**, т. е. право на основании правильно оформленной первой заявки, поданной в одном из договаривающихся государств, в течение определённого срока испрашивать охрану в любом другом договаривающемся государстве, сохраняя при этом в качестве даты подачи в любом другом государстве дату подачи первой заявки.

Статья 1358. Исключительное право на изобретение, полезную модель или промышленный образец

- 1. Патентообладателю принадлежит исключительное право использования изобретения, полезной модели или промышленного образца в соответствии со статьей 1229 настоящего Кодекса любым не противоречащим закону способом (исключительное право на изобретение, полезную модель или промышленный образец). Патентообладатель может распоряжаться исключительным правом на изобретение, полезную модель или промышленный образец.

Статья 1358. Исключительное право на изобретение, полезную модель или промышленный образец

- 2. Использованием изобретения, полезной модели или промышленного образца считается, в частности:
- ввоз на территорию Российской Федерации, изготовление, применение, предложение о продаже, продажа, иное введение в гражданский оборот или хранение для этих целей продукта, в котором использованы изобретение или полезная модель, либо изделия, в котором использован промышленный образец;
- осуществление способа, в котором используется изобретение, в частности путем применения этого способа.

Статья 1358. Исключительное право на изобретение, полезную модель или промышленный образец

- 3. Изобретение или полезная модель признаются использованными в продукте или способе, если продукт содержит, а в способе использован каждый признак изобретения или полезной модели, приведенный в независимом пункте содержащейся в патенте формулы изобретения или полезной модели, либо признак, эквивалентный ему и ставший известным в качестве такового в данной области техники до совершения в отношении соответствующего продукта или способа действий, предусмотренных пунктом 2 настоящей статьи.
- Промышленный образец признается использованным в изделии, если такое изделие содержит все существенные признаки промышленного образца, нашедшие отражение на изображениях изделия и приведенные в перечне существенных признаков промышленного образца (пункт 2

Статья 1359. Действия, не являющиеся нарушением исключительного права на изобретение, полезную модель или промышленный образец

- **Не являются нарушением исключительного права на изобретение, полезную модель или промышленный образец:**
- 1) применение продукта, в котором использованы изобретение или полезная модель, и применение изделия, в котором использован промышленный образец, в конструкции, во вспомогательном оборудовании либо при эксплуатации транспортных средств (водного, воздушного, автомобильного и железнодорожного транспорта) или космической техники иностранных государств при условии, что эти транспортные средства или эта космическая техника временно или случайно находятся на территории Российской Федерации и указанные продукт или изделие применяются исключительно для нужд транспортных средств или космической техники. Такое действие не признается нарушением исключительного права в отношении транспортных средств или космической техники тех иностранных государств, которые предоставляют такие же права в отношении транспортных средств или космической техники, зарегистрированных в

Статья 1359. Действия, не являющиеся нарушением исключительного права на изобретение, полезную модель или промышленный образец

- 2) проведение научного исследования продукта или способа, в которых использованы изобретение или полезная модель, либо научного исследования изделия, в котором использован промышленный образец, либо проведение эксперимента над такими продуктом, способом или изделием;
- 3) использование изобретения, полезной модели или промышленного образца при чрезвычайных обстоятельствах (стихийных бедствиях, катастрофах, авариях) с уведомлением о таком использовании патентообладателя в кратчайший срок и с последующей выплатой ему соразмерной компенсации;

Статья 1359. Действия, не являющиеся нарушением исключительного права на изобретение, полезную модель или промышленный образец

- 4) использование изобретения, полезной модели или промышленного образца для удовлетворения личных, семейных, домашних или иных не связанных с предпринимательской деятельностью нужд, если целью такого использования не является получение прибыли или дохода;
- 5) разовое изготовление в аптеках по рецептам врачей лекарственных средств с использованием изобретения;
- 6) ввоз на территорию Российской Федерации, применение, предложение о продаже, продажа, иное введение в гражданский оборот или хранение для этих целей продукта, в котором использованы изобретение или полезная модель, либо изделия, в котором использован промышленный образец, если этот продукт или это изделие ранее были введены в гражданский оборот на территории Российской Федерации патентообладателем или иным лицом с разрешения патентообладателя.

Статья 1360. Использование изобретения, полезной модели или промышленного образца в интересах национальной безопасности

- Правительство Российской Федерации имеет право в интересах обороны и безопасности разрешить использование изобретения, полезной модели или промышленного образца без согласия патентообладателя с уведомлением его об этом в кратчайший срок и с выплатой ему соразмерной компенсации.

Статья 1361. Право преждепользования на изобретение, полезную модель или промышленный образец

1. Лицо, которое до даты приоритета изобретения, полезной модели или промышленного образца (статьи 1381 и 1382) добросовестно использовало на территории Российской Федерации созданное независимо от автора тождественное решение или сделало необходимые к этому приготовления, сохраняет право на дальнейшее безвозмездное использование тождественного решения без расширения объема такого использования (право преждепользования).
2. Право преждепользования может быть передано другому лицу только вместе с предприятием, на котором имело место использование тождественного решения или были сделаны необходимые к этому приготовления.

Оформление патентных прав

Процедура оформления патентных прав может быть разбита на три самостоятельные стадии:

а) составление и подача заявок;

б) рассмотрение заявок в Патентном ведомстве;

в) выдача патента.

За совершение юридически значимых действий, связанных с патентом, взимаются **патентные пошлины**. Они уплачиваются в Патентное ведомство.

Статья 1375. Заявка на выдачу патента на изобретение

- 1. Заявка на выдачу патента на изобретение (заявка на изобретение) должна относиться к одному изобретению или к группе изобретений, связанных между собой настолько, что они образуют единый изобретательский замысел (требование единства изобретения).
- 2. Заявка на изобретение должна содержать:
- 1) заявление о выдаче патента с указанием автора изобретения и лица, на имя которого испрашивается патент, а также места жительства или места нахождения каждого из них;
- 2) описание изобретения, раскрывающее его с полнотой, достаточной для осуществления;
- 3) формулу изобретения, выражающую его сущность и полностью основанную на его описании;
- 4) чертежи и иные материалы, если они необходимы для понимания сущности изобретения;
- 5) реферат.
- 3. Датой подачи заявки на изобретение считается дата поступления в федеральный орган исполнительной власти по интеллектуальной собственности заявки, содержащей заявление о выдаче патента, описание изобретения и чертежи, если в описании на них имеется ссылка, а если указанные документы представлены не одновременно, - дата поступления последнего из документов.

Статья 1376. Заявка на выдачу патента на полезную модель

- 1. Заявка на выдачу патента на полезную модель (заявка на полезную модель) должна относиться к одной полезной модели или к группе полезных моделей, связанных между собой настолько, что они образуют единый творческий замысел (требование единства полезной модели).
- 2. Заявка на полезную модель должна содержать:
- 1) заявление о выдаче патента с указанием автора полезной модели и лица, на имя которого испрашивается патент, а также места жительства или места нахождения каждого из них;
- 2) описание полезной модели, раскрывающее ее с полнотой, достаточной для осуществления;
- 3) формулу полезной модели, выражающую ее сущность и полностью основанную на ее описании;
- 4) чертежи, если они необходимы для понимания сущности полезной модели;
- 5) реферат.
- 3. Датой подачи заявки на полезную модель считается дата поступления в федеральный орган исполнительной власти по интеллектуальной собственности заявки, содержащей заявление о выдаче патента, описание полезной модели и чертежи, если в описании имеется ссылка на них, а если указанные документы представлены не одновременно, - дата поступления последнего из документов.

Статья 1377. Заявка на выдачу патента на промышленный образец

- 1. Заявка на выдачу патента на промышленный образец (заявка на промышленный образец) должна относиться к одному промышленному образцу или к группе промышленных образцов, связанных между собой настолько, что они образуют единый творческий замысел (требование единства промышленного образца).
- 2. Заявка на промышленный образец должна содержать:
- 1) заявление о выдаче патента с указанием автора промышленного образца и лица, на имя которого испрашивается патент, а также места жительства или места нахождения каждого из них;
- 2) комплект изображений изделия, дающих полное детальное представление о внешнем виде изделия;
- 3) чертеж общего вида изделия, эргономическую схему, конфекционную карту, если они необходимы для раскрытия сущности промышленного образца;
- 4) описание промышленного образца;
- 5) перечень существенных признаков промышленного образца.
- 3. Датой подачи заявки на промышленный образец считается дата поступления в федеральный орган исполнительной власти по интеллектуальной собственности заявки, содержащей заявление о выдаче патента, комплект изображений изделия, описание промышленного образца и перечень существенных признаков промышленного образца, а если указанные документы представлены не одновременно - дата поступления последнего из документов.

Экспертиза заявки на выдачу патента

Формальная экспертиза заявки на изобретение

По заявке на изобретение, поступившей в федеральный орган исполнительной власти по интеллектуальной собственности, проводится формальная экспертиза, в процессе которой проверяются наличие документов, и их соответствие установленным требованиям.

О положительном результате формальной экспертизы и о дате подачи заявки на изобретение федеральный орган исполнительной власти по интеллектуальной собственности **уведомляет заявителя незамедлительно** после завершения формальной экспертизы.

Если заявка на изобретение не соответствует установленным требованиям к документам заявки, федеральный орган исполнительной власти по интеллектуальной собственности направляет заявителю запрос с предложением в течение двух месяцев со дня получения им запроса представить исправленные или недостающие документы. Если заявитель в установленный срок не представит запрашиваемые документы или не подаст ходатайство о продлении этого срока, заявка признается отозванной. Этот срок может быть продлен указанным федеральным органом исполнительной власти, но не более чем на

Публикация сведений о заявке на изобретение

- Федеральный орган исполнительной власти по интеллектуальной собственности по истечении восемнадцати месяцев со дня подачи заявки на изобретение, прошедшей формальную экспертизу с положительным результатом, публикует в официальном бюллетене сведения о заявке на изобретение. Состав публикуемых сведений определяется федеральным органом исполнительной власти, осуществляющим нормативно-правовое регулирование в сфере интеллектуальной собственности.
- Автор изобретения вправе отказаться быть упомянутым в качестве такового в публикуемых сведениях о заявке на изобретение.
- По ходатайству заявителя, поданному до истечения двенадцати месяцев со дня подачи заявки на изобретение, федеральный орган исполнительной власти по интеллектуальной собственности может опубликовать сведения о заявке до истечения восемнадцати месяцев со дня ее подачи.
- Публикация не производится, если до истечения двенадцати месяцев со дня подачи заявки на изобретение она была отозвана или признана отозванной либо на ее основании состоялась регистрация изобретения.
- Любое лицо после публикации сведений о заявке на изобретение вправе ознакомиться с документами заявки, если заявка не отозвана и не признана отозванной на дату публикации сведений о ней. Порядок ознакомления с документами заявки и выдачи копий таких документов устанавливается федеральным органом исполнительной власти, осуществляющим нормативно-правовое регулирование в сфере интеллектуальной собственности.

Экспертиза заявки на изобретение по существу

- По ходатайству заявителя или третьих лиц, которое может быть подано в федеральный орган исполнительной власти по интеллектуальной собственности при подаче заявки на изобретение или в течение трех лет со дня подачи этой заявки, и при условии завершения формальной экспертизы этой заявки с положительным результатом проводится экспертиза заявки на изобретение по существу. О поступивших ходатайствах третьих лиц федеральный орган исполнительной власти по интеллектуальной собственности уведомляет заявителя.
- Срок подачи ходатайства о проведении экспертизы заявки на изобретение по существу может быть продлен федеральным органом исполнительной власти по интеллектуальной собственности по ходатайству заявителя, поданному до истечения этого срока, но не более чем на два месяца при условии представления вместе с ходатайством документа, подтверждающего уплату патентной пошлины.
- Если ходатайство о проведении экспертизы заявки на изобретение по существу не подано в установленный срок, заявка признается отозванной.

- Экспертиза заявки на изобретение по существу включает:
- информационный поиск в отношении заявленного изобретения для определения уровня техники, по сравнению с которым будет осуществляться оценка новизны и изобретательского уровня изобретения;
- проверку соответствия заявленного изобретения условиям патентоспособности, предусмотренным статьей 1350 настоящего Кодекса.
- Информационный поиск в отношении заявленного изобретения,
- Порядок проведения информационного поиска и представления отчета о нем устанавливается федеральным органом исполнительной власти, осуществляющим нормативно-правовое регулирование в сфере интеллектуальной собственности.
- По истечении шести месяцев со дня начала экспертизы заявки на изобретение по существу федеральный орган исполнительной власти по интеллектуальной собственности направляет заявителю отчет об информационном поиске,

- В процессе экспертизы заявки на изобретение по существу федеральный орган исполнительной власти по интеллектуальной собственности может запросить у заявителя дополнительные материалы (в том числе измененную формулу изобретения), без которых проведение экспертизы невозможно. В этом случае дополнительные материалы без изменения сущности изобретения должны быть представлены в течение двух месяцев со дня получения заявителем запроса или копий материалов, противопоставленных заявке, при условии, что заявитель запросил указанные копии в течение месяца со дня получения им запроса указанного федерального органа. Если заявитель в установленный срок не представит запрашиваемые материалы или не подаст ходатайство о продлении этого срока, заявка признается отозванной

Решение о выдаче патента на изобретение или об отказе в его выдаче

- Если в результате экспертизы заявки на изобретение по существу установлено, что заявленное изобретение, выраженное формулой, предложенной заявителем, соответствует условиям патентоспособности, предусмотренным статьей 1350 настоящего Кодекса, федеральный орган исполнительной власти по интеллектуальной собственности принимает решение о выдаче патента на изобретение с этой формулой. В решении указывается дата приоритета изобретения.
- Если в процессе экспертизы заявки на изобретение по существу установлено, что заявленное изобретение, выраженное формулой, предложенной заявителем, не соответствует условиям патентоспособности, предусмотренным статьей 1350 настоящего Кодекса, федеральный орган исполнительной власти по интеллектуальной собственности принимает решение об отказе в выдаче патента.
- До принятия решения о выдаче патента или об отказе в выдаче патента федеральный орган исполнительной власти по интеллектуальной собственности направляет заявителю уведомление о результатах проверки патентоспособности заявленного изобретения с предложением представить свои доводы по приведенным в уведомлении мотивам. Доводы заявителя учитываются при принятии решения, если они представлены в течение шести месяцев со дня получения им уведомления.
- Решения федерального органа исполнительной власти по интеллектуальной собственности об отказе в выдаче патента на изобретение, о выдаче патента на изобретение или о признании заявки на изобретение отозванной могут быть оспорены заявителем путем подачи возражения в палату по патентным спорам в течение шести месяцев со дня получения им решения или запрошенных у указанного федерального органа копий материалов, противопоставленных заявке и указанных в решении об отказе в выдаче патента, при условии, что заявитель запросил копии этих материалов в течение двух месяцев со дня получения решения, принятого по заявке на изобретение.

Товарный знак

- **Товарные знаки и знаки обслуживания-** обозначения, служащее для индивидуализации товаров (услуг) юридических лиц или индивидуальных предпринимателей (ст. 1477 ГК РФ).

- Статья 1482. Виды товарных знаков
- 1. В качестве товарных знаков могут быть зарегистрированы словесные, изобразительные, объемные и другие обозначения или их комбинации.
- 2. Товарный знак может быть зарегистрирован в любом цвете или цветовом сочетании

Не допускается государственная регистрация в качестве товарных знаков обозначений, не обладающих различительной способностью или состоящих только из элементов:

- 1) вошедших во всеобщее употребление для обозначения товаров определенного вида;
- 2) являющихся общепринятыми символами и терминами;
- 3) характеризующих товары, в том числе указывающих на их вид, качество, количество, свойство, назначение, ценность, а также на время, место и способ их производства или сбыта;
- 4) представляющих собой форму товаров, которая определяется исключительно или главным образом свойством либо назначением товаров. Указанные элементы могут быть включены в товарный знак как неохраняемые элементы, если они не занимают в нем доминирующего положения.

Не допускается государственная регистрация в качестве товарных знаков обозначений, состоящих только из элементов, представляющих собой:

- 1) государственные гербы, флаги и другие государственные символы и знаки;
- 2) сокращенные или полные наименования международных и межправительственных организаций, их гербы, флаги, другие символы и знаки;
- 3) официальные контрольные, гарантийные или пробирные клейма, печати, награды и другие знаки отличия;
- 4) обозначения, сходные до степени смешения с элементами, указанными в подпунктах 1 - 3 настоящего пункта.

Такие элементы могут быть включены в товарный знак как неохраняемые элементы, если на это имеется согласие соответствующего компетентного органа.

Не допускается государственная регистрация в качестве товарных знаков обозначений, представляющих собой или содержащих элементы:

- 1) являющиеся ложными или способными ввести в заблуждение потребителя относительно товара либо его изготовителя;
- 2) противоречащие общественным интересам, принципам гуманности и морали.

(190) **RU** (111) **365337**

Товарные знаки и знаки обслуживания

Статус: по данным на 07.12.2008 - действует

Документ: **В формате PDF**

(220) Дата подачи: **2007.09.19**

Дата приоритета: **2007.09.19**

(151) Дата регистрации: **2008.11.21**

(210) Номер заявки: **2007728959**

(181) Дата истечения срока действия регистрации: **2017.09.19**

(450) Дата публикации: **2008.12.25**

(731) Владелец: **Закрытое акционерное общество "АртЭКС", 142400, Московская обл., г.Ногинск, пл.Бугрова, 1 (RU)**

(591) Цвет: **голубой, синий, желтый, белый, серый**

(750)

(540)

(511) Классы МКТУ и перечень товаров и услуг:

(190) **RU** (111) **350789**

Товарные знаки и знаки обслуживания

Статус: по данным на 03.09.2008 - действует

Документ: **В формате PDF**

(220) Дата подачи: **2007.03.13**

Дата приоритета: **2007.03.13**

(151) Дата регистрации: **2008.05.22**

(210) Номер заявки: **2007706638**

(181) Дата истечения срока действия регистрации: **2017.03.13**

(450) Дата публикации: **2008.06.25**

(731) Владелец: **Общество с ограниченной ответственностью "БАЛТИФАРМ", 127411, Москва, Дмитровское ш., 129, корп.2 (RU)**

(591) Цвет: **оранжевый, белый, фиолетово-серый**

(750)

(540)

(511) Классы МКТУ и перечень товаров и услуг:

Заявка на товарный знак

- Заявка на государственную регистрацию товарного знака подается в федеральный орган исполнительной власти по интеллектуальной собственности юридическим лицом или индивидуальным предпринимателем (заявителем).
- Заявка на товарный знак должна содержать:
- 1) заявление о государственной регистрации обозначения в качестве товарного знака с указанием заявителя, его места жительства или места нахождения;
- 2) заявляемое обозначение;
- 3) перечень товаров, в отношении которых испрашивается государственная регистрация товарного знака и которые сгруппированы по классам Международной классификации товаров и услуг для регистрации знаков;
- 4) описание заявляемого обозначения.
- К заявке на товарный знак должны быть приложены:
- документ, подтверждающий уплату пошлины за подачу заявки в установленном размере;
- Заявка на товарный знак подается на русском языке.
- Документы, прилагаемые к заявке, представляются на русском или другом языке. Если эти документы представлены на другом языке, к заявке прилагается их перевод на русский язык.

Наименования мест происхождения товаров

- это обозначение, представляющее собой либо содержащее современное или историческое, официальное или неофициальное, полное или сокращенное наименование страны, городского или сельского поселения, местности или другого географического объекта, а также обозначение, производное от такого наименования и ставшее известным в результате его использования в отношении товара, особые свойства которого исключительно или главным образом определяются характерными для данного географического объекта природными условиями и (или) людскими факторами (ст. 1516 ГК РФ).

Договор об отчуждении исключительного права

- 1. По договору об отчуждении исключительного права одна сторона (правообладатель) передает или обязуется передать принадлежащее ей исключительное право на результат интеллектуальной деятельности или на средство индивидуализации в полном объеме другой стороне (приобретателю).
- 2. Договор об отчуждении исключительного права заключается в письменной форме и подлежит государственной регистрации в случаях, предусмотренных пунктом 2 статьи 1232 настоящего Кодекса. Несоблюдение письменной формы или требования о государственной регистрации влечет недействительность договора.
- 3. По договору об отчуждении исключительного права приобретатель обязуется уплатить правообладателю предусмотренное договором вознаграждение, если договором не предусмотрено иное.
- При отсутствии в возмездном договоре об отчуждении исключительного права условия о размере вознаграждения или

Договор об отчуждении исключительного права

- 4. Исключительное право на результат интеллектуальной деятельности или на средство индивидуализации переходит от правообладателя к приобретателю в момент заключения договора об отчуждении исключительного права, если соглашением сторон не предусмотрено иное. Если договор об отчуждении исключительного права подлежит государственной регистрации (пункт 2 статьи 1232), исключительное право на такой результат или на такое средство переходит от правообладателя к приобретателю в момент государственной регистрации этого договора.
- 5. При существенном нарушении приобретателем обязанности выплатить правообладателю в установленный договором об отчуждении исключительного права срок вознаграждение за приобретение исключительного права на результат интеллектуальной деятельности или на средство индивидуализации, прежний правообладатель вправе требовать в судебном порядке перевода на себя прав приобретателя исключительного права и возмещения убытков, если исключительное право перешло к его приобретателю

Лицензионный договор

- 1. По лицензионному договору одна сторона - обладатель исключительного права на результат интеллектуальной деятельности или на средство индивидуализации (лицензиар) предоставляет или обязуется предоставить другой стороне (лицензиату) право использования такого результата или такого средства в предусмотренных договором пределах.
- Лицензиат может использовать результат интеллектуальной деятельности или средство индивидуализации только в пределах тех прав и теми способами, которые предусмотрены лицензионным договором. Право использования результата интеллектуальной деятельности или средства индивидуализации, прямо не указанное в лицензионном договоре, не считается предоставленным лицензиату.
- 2. Лицензионный договор заключается в письменной форме, если настоящим Кодексом не предусмотрено иное.
- Лицензионный договор подлежит государственной регистрации в случаях, предусмотренных пунктом 2 статьи 1232 настоящего Кодекса.
- Несоблюдение письменной формы или требования о государственной регистрации влечет за собой недействительность лицензионного договора.

Лицензионный договор

- 3. В лицензионном договоре должна быть указана территория, на которой допускается использование результата интеллектуальной деятельности или средства индивидуализации. Если территория, на которой допускается использование такого результата или такого средства, в договоре не указана, лицензиат вправе осуществлять их использование на всей территории Российской Федерации.
- 4. Срок, на который заключается лицензионный договор, не может превышать срок действия исключительного права на результат интеллектуальной деятельности или на средство индивидуализации.
- В случае, когда в лицензионном договоре срок его действия не определен, договор считается заключенным на пять лет.
- В случае прекращения исключительного права лицензионный договор прекращается.
- 5. По лицензионному договору лицензиат обязуется уплатить лицензиару обусловленное договором вознаграждение, если договором не предусмотрено иное.
- При отсутствии в возмездном лицензионном договоре условия о размере вознаграждения или порядке его определения договор считается незаключенным.

Лицензионный договор

- 6. Лицензионный договор должен предусматривать:
- 1) предмет договора путем указания на результат интеллектуальной деятельности или на средство индивидуализации, право использования которых предоставляется по договору, с указанием в соответствующих случаях номера и даты выдачи документа, удостоверяющего исключительное право на такой результат или на такое средство (патент, свидетельство);
- 2) способы использования результата интеллектуальной деятельности или средства индивидуализации.
- 7. Переход исключительного права на результат интеллектуальной деятельности или на средство индивидуализации к новому правообладателю не является основанием для изменения или расторжения лицензионного договора, заключенного предшествующим правообладателем.

Виды лицензионных договоров

- 1. Лицензионный договор может предусматривать:
- 1) предоставление лицензиату права использования результата интеллектуальной деятельности или средства индивидуализации с сохранением за лицензиаром права выдачи лицензий другим лицам **(простая (неисключительная) лицензия)**;
- 2) предоставление лицензиату права использования результата интеллектуальной деятельности или средства индивидуализации без сохранения за лицензиаром права выдачи лицензий другим лицам **(исключительная лицензия).**
- 2. Если лицензионным договором не предусмотрено иное, лицензия предполагается

ПАТЕНТНАЯ ЧИСТОТА ОБЪЕКТОВ ТЕХНИКИ

- Патентная чистота — это юридическое свойство объекта, заключающееся в том, что он может быть свободно использован в данной стране без опасности нарушения действующих на ее территории патентов исключительного права, принадлежащих третьим лицам.
- В мировой практике встречаются и другие термины для определения понятия о патентной чистоте, например "патентная неуязвимость" (Германия), "свобода от охраняемых патентных прав" (США)

- Обеспечение патентной чистоты позволит беспрепятственно, не боясь нарушить исключительные права третьих лиц, реализовать (использовать) объекты техники (машины, приборы, оборудование, материалы и технологические процессы).
- Патентная чистота является понятием относительным, т. е. определяется только в отношении конкретных стран и только на определенную дату. Это полностью связано с территориальным и временным (срочным) действием патентов. Объект, обладающий патентной чистотой в отношении ряда стран, где он подпадает под действующие там патенты, может вместе с тем обладать патентной чистотой в отношении других стран, где таких патентов нет. Тот же объект, с течением времени, будет обладать патентной чистотой и в отношении стран, где утратят силу (в связи с истечением срока действия или по другим причинам) патенты, под действие

Экспертиза на патентную чистоту

- Экспертиза на патентную чистоту имеет своим назначением установить возможность реализации (использования) данного объекта в определенной стране или группе стран и определить меры, обеспечивающие эту реализацию без нарушения патентов третьих лиц.
- Она заключается в отыскании всех действующих в данной стране (странах) патентов исключительного права, имеющих отношение к объекту, их анализу, а также в изучении обстоятельств, которые могли бы способствовать беспрепятственной реализации данного объекта в соответствующей стране (странах).

Экспертиза на патентную чистоту

- При проведении экспертизы на патентную чистоту необходимо обеспечить сочетание трех ее сторон - **правовой (юридической), технической (инженерной) и экономической** с тем, чтобы правильно учесть значение каждой из них в данном конкретном случае.
- Правовая сторона экспертизы заключается в точном и всестороннем учете всех юридических вопросов, имеющих отношение к данному случаю и их оценке в конкретно сложившейся ситуации (а том числе при определении объема прав из патента, возможности его нарушения, опротестования и т. д.).

Экспертиза на патентную чистоту

- Техническая сторона заключается в правильной оценке технической сущности изобретения (полезной модели) по патенту в сопоставлении с проверяемым объектом, в определении существенности тех или иных признаков и их значения для запатентованного изобретения или для проверяемого объекта, в оценке роли составных частей и других элементов для объекта в целом, а определении путей возможного обхода патента и т. д.
- Экономическая сторона заключается в оценке объема возможных претензий патентовладельца при нарушении его патента и подлежащего возмещению ущерба.

Экспертиза на патентную чистоту

- Проверяется объект в целом, причём оценке подвергаются все (или большинство) реализованных в нем технических решений.
- Экспертиза ведется по каждой стране в отдельности.
- Принимаются во внимание патентные законы, правила и судебная практика всех стран, в отношении которых ведется экспертиза.
- Цель экспертизы — выявить использованные в объекте признаки запатентованного изобретения, несмотря на имеющиеся отличия в других признаках.
- Во внимание принимаются только действующие в данной стране патенты исключительного права
- Экспертиза не заканчивается до тех пор, пока не просмотрены все без исключения действующие патенты исключительного права в данной стране (сплошной или исчерпывающий поиск).
- Глубина поиска патентов во времени определяется сроком их действия в данной стране и не должна превышать этого срока.
- При изучении патента основное внимание уделяется выявлению объема прав из патента.
- Ошибки и неточности могут привести к значительному материальному ущербу, что делает экспертизу весьма ответственной.

- В случае ввоза в какую-либо страну объектов техники, **не обладающих ПАТЕНТНОЙ ЧИСТОТОЙ**, или иного использования в этой стране таких объектов, попадающих под действие патентов третьих лиц, последние в силу положений патентного права этой страны могут предъявить требование об аресте соответствующих изделий, ввезенных или изготовленных в нарушение прав патентообладателя, об уплате штрафов, возмещении ущерба, причиненного таким нарушением и т.п.

Когда проводится экспертиза на патентную чистоту?

- Как правило, для вновь создаваемых объектов эта экспертиза проводится с целью обеспечения их патентной чистоты и должна являться составной частью общих патентных исследований, выполняемых как перед началом, так и в ходе разработки. Это относится к научно-исследовательским опытно-конструкторским работам, разработке новых объектов, проектированию предприятий и других объектов капитального строительства, а также к разработке проектов стандартов. В качестве самостоятельной работы экспертиза на патентную чистоту проводится для тех ранее разработанных устройств, способов и веществ, которые становятся объектами экспорта или лицензий, выставочными экспонатами и т. п.

Защита прав авторов и патентообладателей

Виды нарушений прав авторов и патентообладателей:

- присвоение результатов чужого труда и попытка выдать их за собственную разработку;
- не указание имени действительного разработчика в официальных и неофициальных публикациях;
- несанкционированное изготовление, вывоз, предложение к продаже, продажа и иное введение в хозяйственный оборот или хранение с этой целью продукта, содержащего запатентованного изобретение, полезную модель или промышленный образец, а также применение способа, охраняемого патентом на изобретение, и др.

Споры, связанные с защитой патентных прав (рассматриваются судом):

- 1) об авторстве изобретения, полезной модели, промышленного образца;
- 2) об установлении патентообладателя;
- 3) о нарушении исключительного права на изобретение, полезную модель или промышленный образец;
- 4) о заключении, об исполнении, об изменении и о прекращении договоров о передаче исключительного права (отчуждении патента) и лицензионных договоров на использование изобретения, полезной модели, промышленного образца;
- 5) о праве преждепользования;
- 6) о праве послепользования;
- 7) о размере, сроке и порядке выплаты вознаграждения автору изобретения, полезной модели или промышленного образца;
- 8) о размере, сроке и порядке выплаты компенсаций.

Ответственность за нарушение прав правообладателей

- За нарушение прав правообладателей наступает гражданско-правовая, административная или уголовная ответственность в соответствии с законодательством Российской Федерации.
- Российское законодательство предусматривает уголовно-правовую ответственность за некоторые нарушения прав изобретателей и патентообладателей.

В соответствии с УК РФ к числу уголовно-правовых нарушений отнесены незаконное использование изобретения, полезной модели или промышленного образца, разглашение без согласия автора или заявителя сущности изобретения, полезной модели или промышленного образца до официальной публикации сведений о них, присвоение авторства или принуждение к соавторству, если эти действия причинили крупный ущерб.

Нетрадиционные объекты интеллектуальной собственности

- **Правовая охрана открытий**

Законодательство признает открытием установление неизвестных ранее объективно существующих закономерностей, свойств и явлений материального мира, вносящих коренное изменение в уровень познания

Правовая охрана открытий

- **Основные признаки научного открытия**:

- а) *открытием* признается установление определенного рода научных фактов, то есть решение задач познания. Открытия расширяют и углубляют познание материального мира.
- б) *в качестве открытия может быть квалифицирован* не любой научный результат, а лишь тот, который подпадает под указанные в законе объекты, - установление неизвестных ранее закономерностей, свойств и явлений материального мира.
- в) признаком научного открытия является его *новизна*. Это следует из легального определения открытия. Под новизной научного открытия понимается абсолютная мировая новизна научного положения, заявляемого в качестве открытия.
- г) критерием охраноспособности открытия является то, что оно должно быть не рядовым научным положением, а таким, которое вносит коренные изменения в уровень познания, - то есть открытиями могут признаваться положения фундаментального характера, представляющие собой существенный вклад в научное познание мира.

Правовая охрана рационализаторских предложений

- **Рационализаторским предложением** признается техническое решение, являющееся новым и полезным для предприятия, организации учреждения, которому оно подано, и предусматривающее изменение конструкции изделий, технологии производства и применяемой техники или изменение состава материала.
- **Признаки рацпредложения**:
- а) техническое решение;
- б) новизна для предприятия;
- в) полезность для предприятия.

Ф РИ 05-40 (Д)

СИНАРСКИЙ
ТРУБНЫЙ ЗАВОД
открытое акционерное общество

УДОСТОВЕРЕНИЕ

на рационализаторское предложение

№ *142* - Т-3 - 05 от *7 июня 2005г.*

Настоящее удостоверение выдано

ШМЕЛЕВУ

ПАВЛУ ПАВЛОВИЧУ

на предложение, признанное рационализаторским и принятое на ОАО "Синарский трубный завод" в цехе ***Т-3***

к использованию ***8 декабря 2006г.***

под наименованием:

Аукцион технических идей. Приставные ступени стола сброса обрези пил "Wagner"

Соавторы:

Солнцев Д.Н.

Технический директор - первый заместитель управляющего директора — Ю.В.Бодров

9 ноября 2007г.