Информатика

Практическая работа по теме «запись алгоритмической конструкции в паскаль»

8 класс

ИЗДАТЕЛЬСТВО БИНОМ

Условный оператор

```
program n_9;
  var x, a, b: real;
begin
  writeln ('Определение принадлежности
                точки отрезку');
  write ('Введите a, b>>');
  readln (a, b);
  write ('Введите x>>');
  readln (x);
  if (x>=a) and (x<=b) then
  writeln ('Точка принадлежит отрезку')
  else  writeln ('Точка не принадлежит отрезку')
end.
```

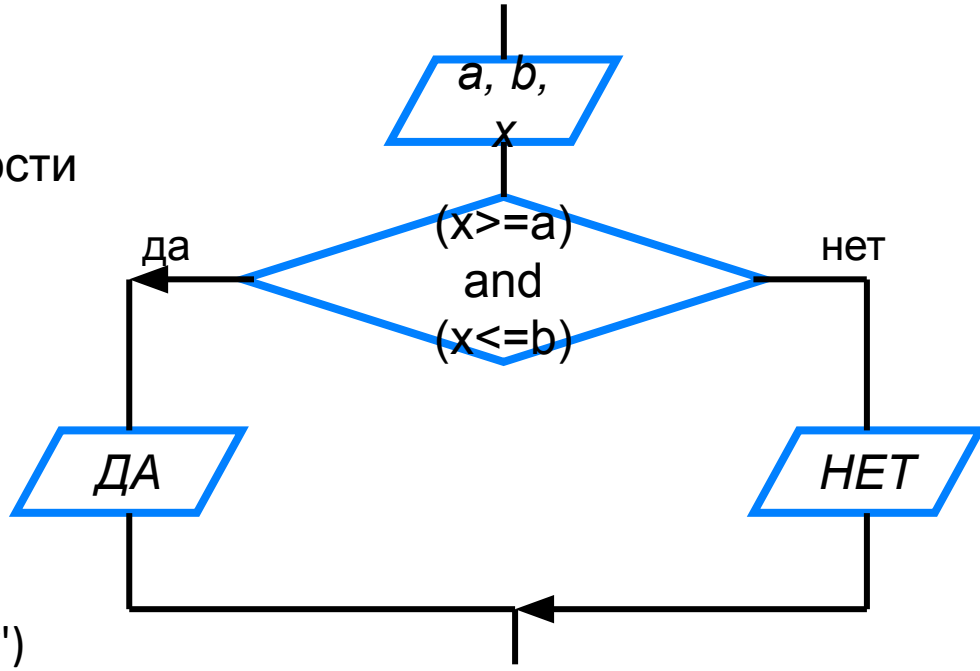

Неполный условный оператор

```
program n_10;
  var y, a, b, c: integer;
begin
  writeln ('Нахождение наибольшей из трёх величин');
  write ('Введите a, b, c>>');
  readln (a, b, c);
  y:=a;
  if (b>y) then y:=b;
  if (c>y) then y:=c;
  writeln ('y=', y)
end.
```

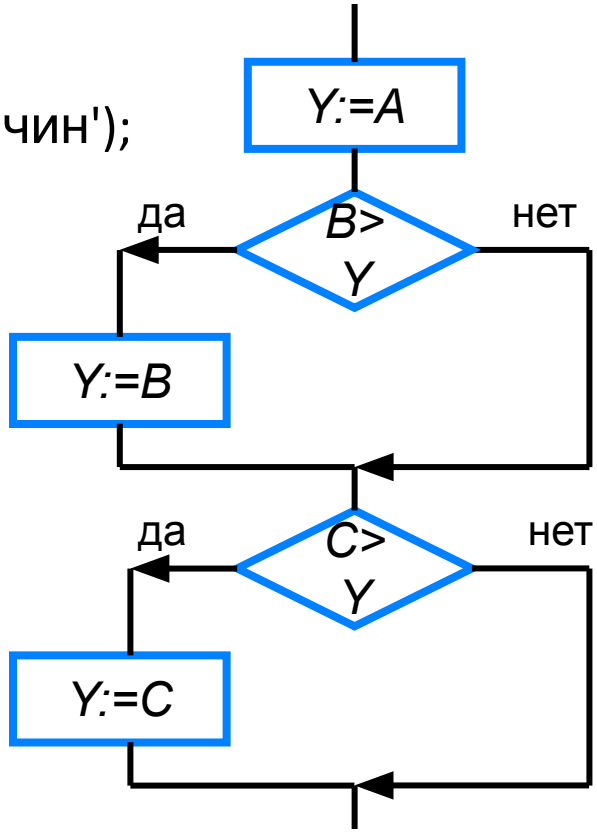

```
program n_11;
  var a, b, c: real;
  var d: real;
  var x, x1, x2: real;
begin
  writeln ('Решение квадратного уравнения');
  write ('Введите коэффициенты a, b, c  >>');
  readln (a, b, c);
  d:=b*b-4*a*c;
  if d<0 then writeln ('Корней нет')
        else
          if d=0 then
                    begin
                      x:=-b/2/a;
                      writeln ('Корень уравнения x=', x:9:3)
                    end
                  else
                    begin
                      x1:=(-b+sqrt(d))/2/a;
                      x2:=(-b-sqrt(d))/2/a;
                      writeln ('Корни уравнения:');
                      writeln ('x1=', x1:9:3);
                      writeln ('x2=', x2:9:3)
                    end
  end.
```

Самое главное

При записи на языке Паскаль разветвляющихся алгоритмов используют условный оператор:

if <условие> ***then*** <оператор_1> ***else*** <оператор_2>

Для записи неполных ветвлений используется неполный условный оператор:

if <условие> ***then*** <оператор>

Если при некотором условии требуется выполнить определённую последовательных операторов, то их объединяют в один составной оператор, имеющий вид:

begin <последовательность операторов> ***end***

Домашнее задание

Найти и записать алгоритм решения линейного уравнения