Студенческое Конструкторское Бюро при БГТУ «ВОЕНМЕХ»

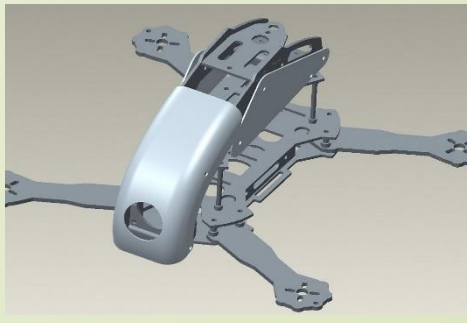

Когда-то деятельность СКБ началась с радиоуправляемых игрушек.

СКБ-это место, где каждый может проявить свои таланты

Чем занимается СКБ?

- Разработка, проектирование, создание беспилотных летательных аппаратов и авиамоделей
- Аддитивные технологии(Печать на 3D принтере)
- Другие интересные задачи

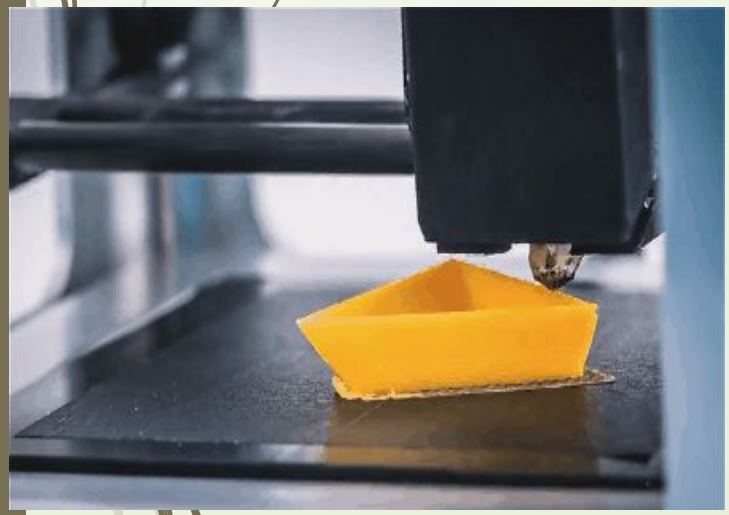

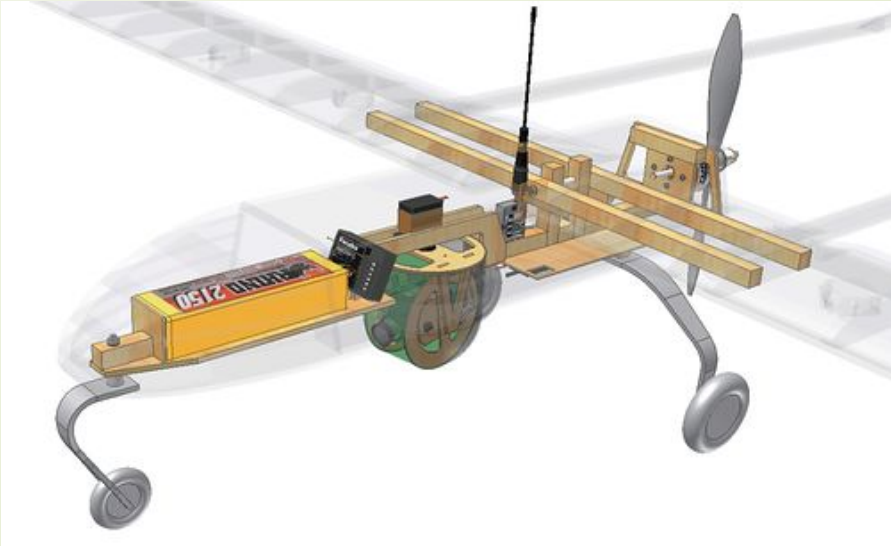

Первый квадрокоптер

Первый самолет

Наша работа включает в себя полный цикл инженерных работ – от чертежей до сборки готового изделия.

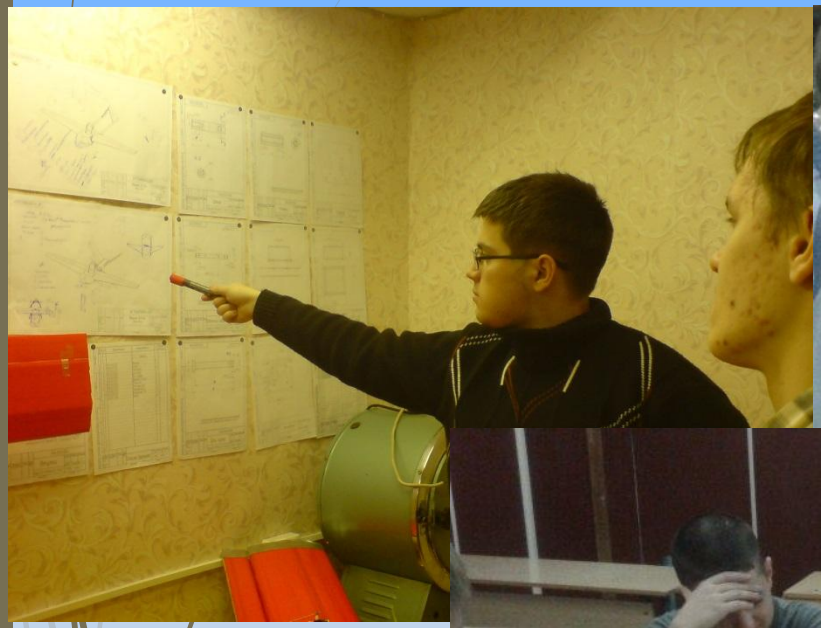

Реализованные проекты

Беспилотный самолёт VAFT-3:

- масса = 1800 г,
- длина самолёта = 1070 мм,
- размах крыла = 1600 мм,
- высота = 320 мм,
- высота полёта – в пределах видимости,
- радиус действия = 150-200 м,
- длительность полёта = 7 мин,
- время сборки/разборки = 13-17 мин.

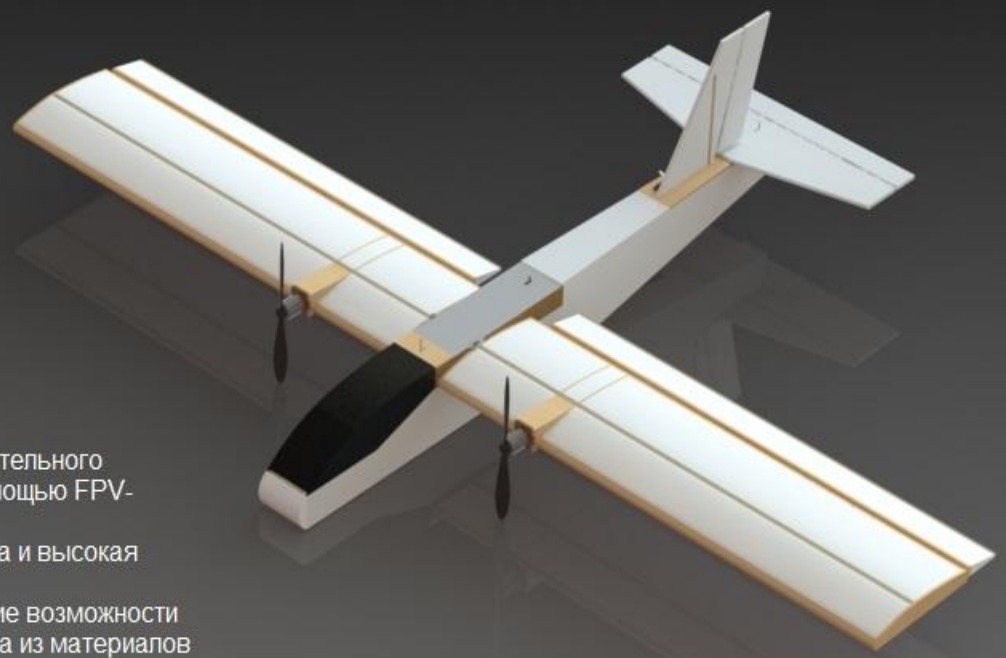

Краткое описание:
БПЛА "VAFT-3" является прототипом беспилотного разведывательного комплекса, предназначенного для мониторинга местности с помощью FPV-оборудования.
К его преимуществам относятся относительно небольшая масса и высокая мобильность.
Целью программы разработки БПЛА VAFT-3 являлось изучение возможности создания недорогого, но эффективного авиационного комплекса из материалов и комплектующих, доступных для любого желающего.
На данный момент программа разработки БПЛА VAFT-3 успешно завершена. Некоторые заложенные в нём наработки сейчас используются при проектировании других аппаратов.

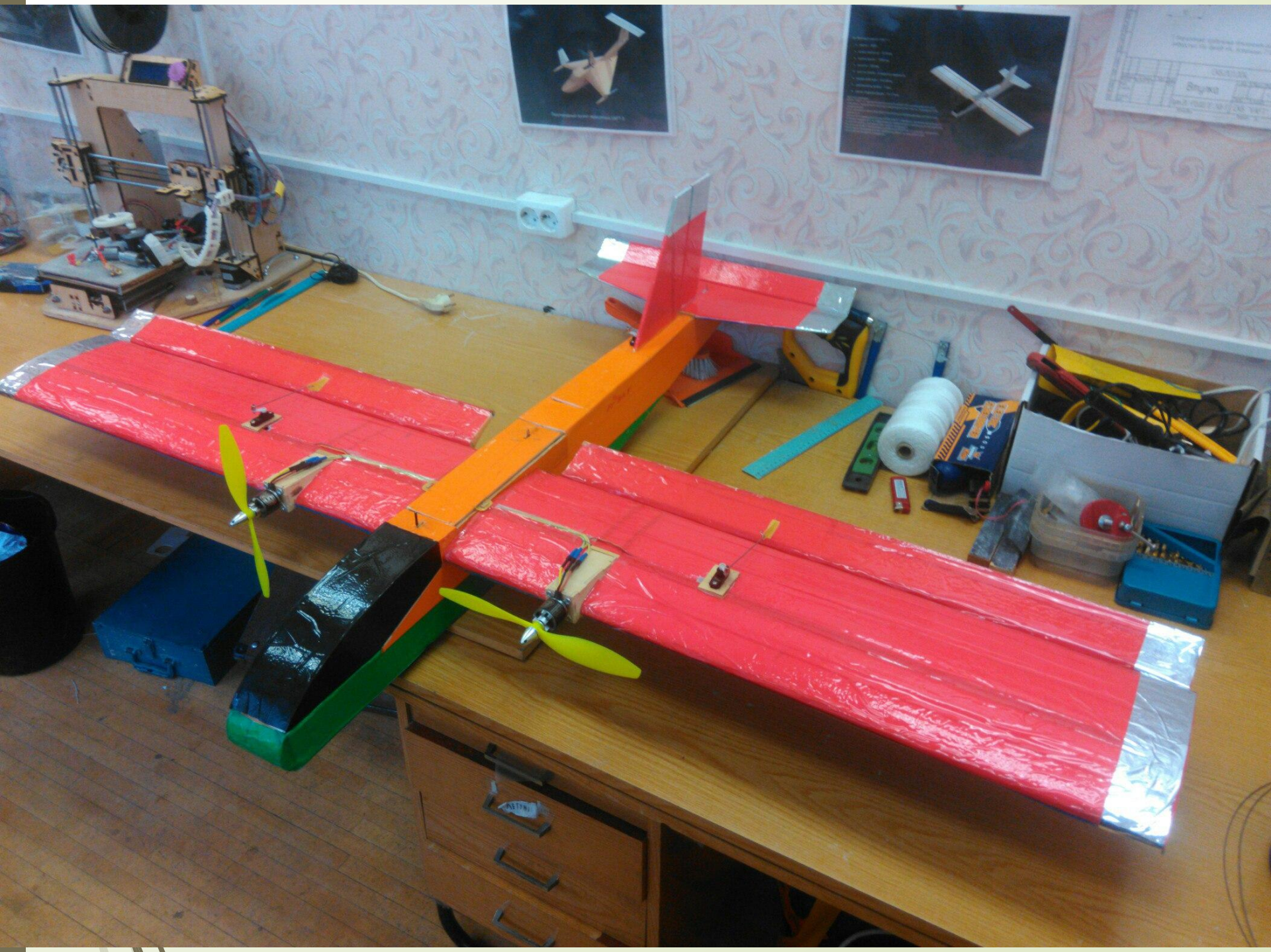

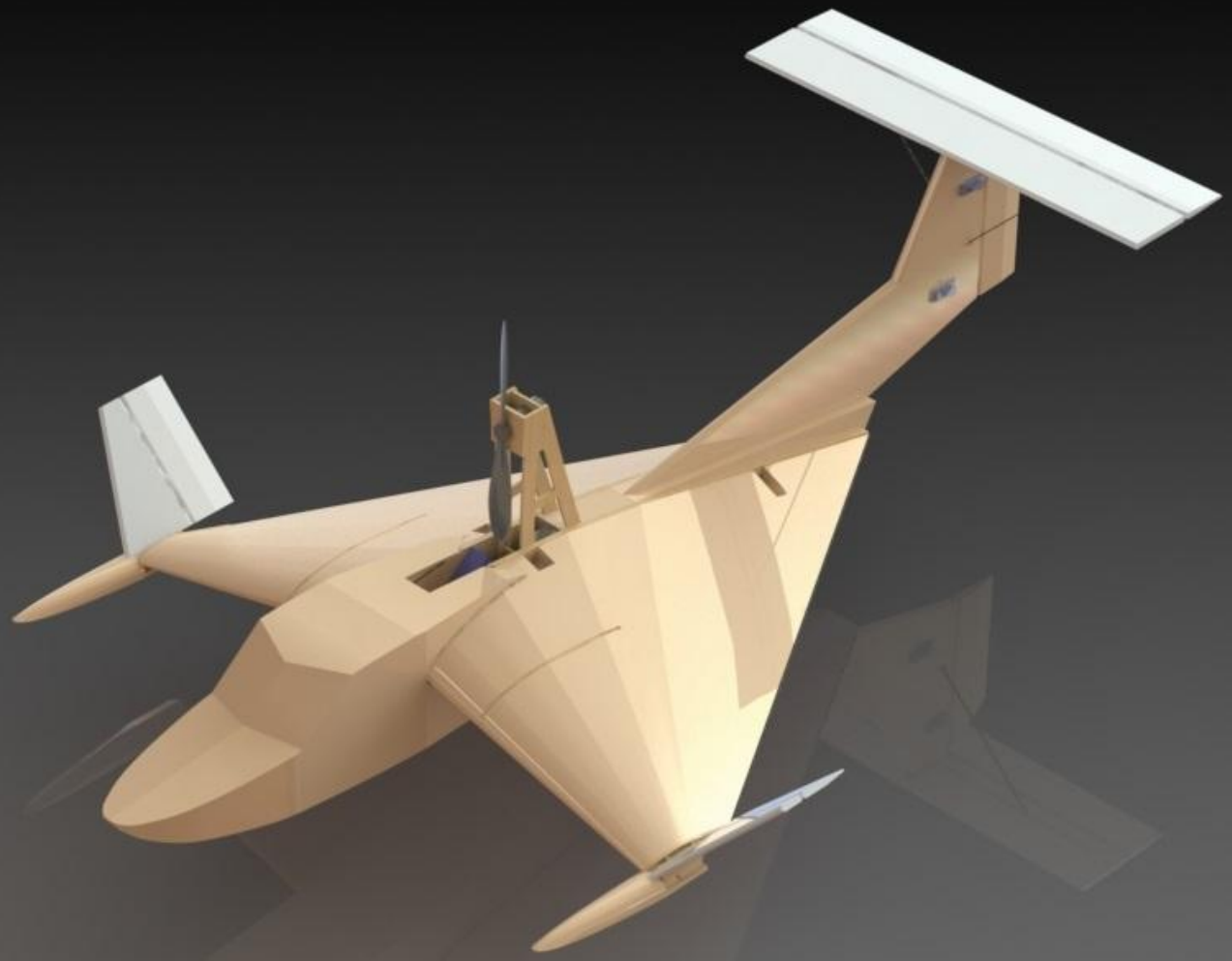

Перспективный проект экраноплана VAFT-5

Летающее крыло

- ЛК-1 изготовлено с помощью аддитивных технологий 3D печати

Аддитивные технологии

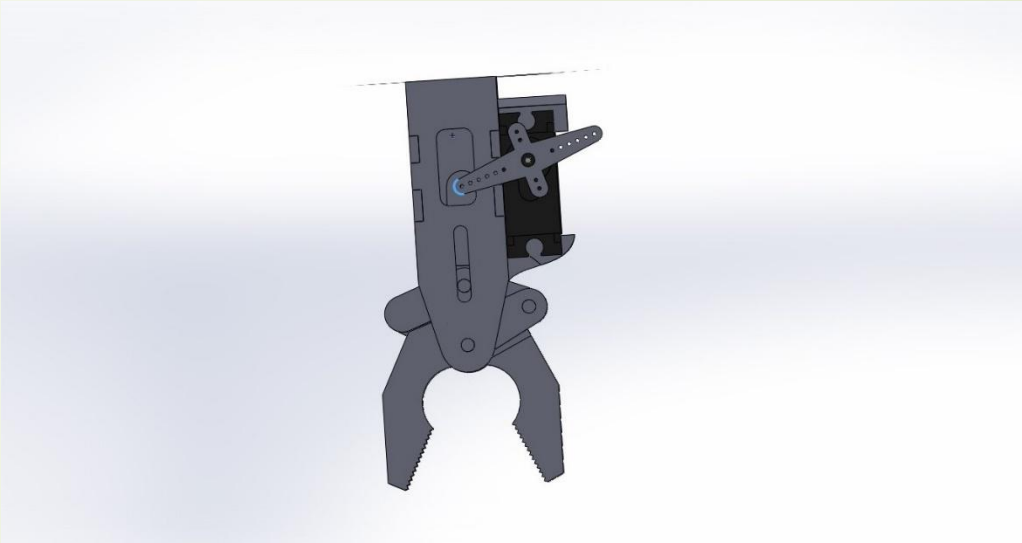

Будущие проекты

Создание БПЛА с радиусом действия до 50 км

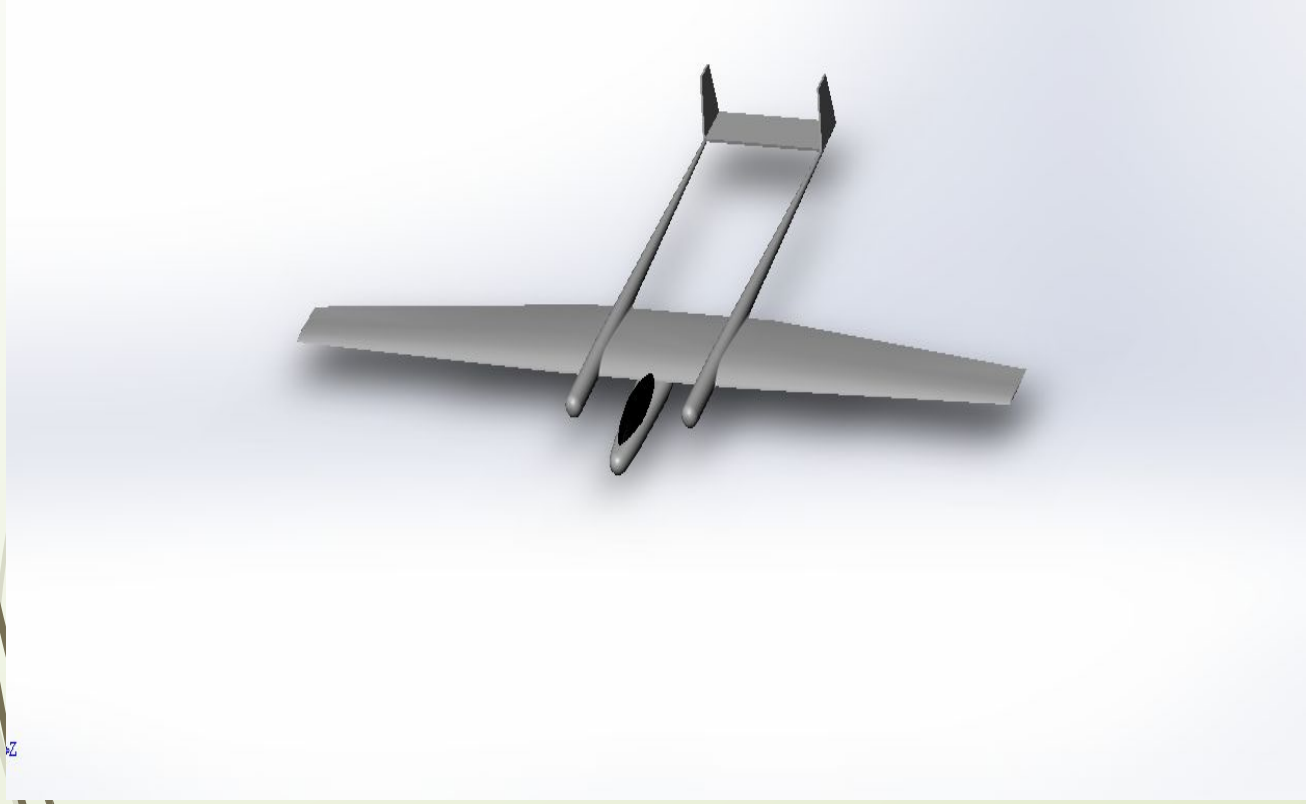

Цели создания БПЛА

- Разведка местности
- Наблюдение
- Геодезия

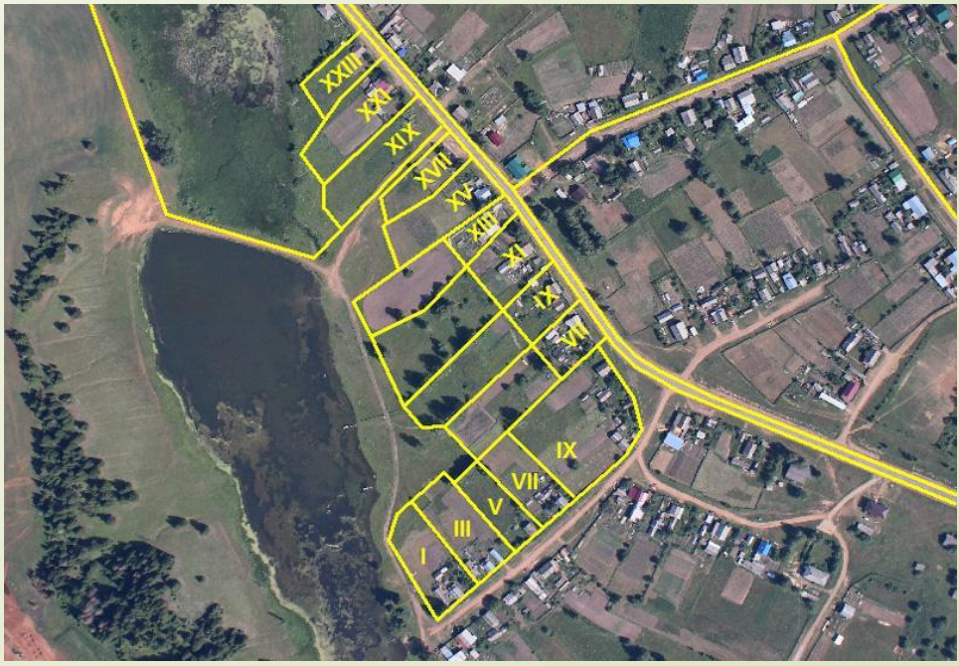

Спасибо за внимание!

Контакты

Падалка Максим:

- Padalkamaksim@mail.ru
- 89526680942
- VK https://vk.com/id100884881