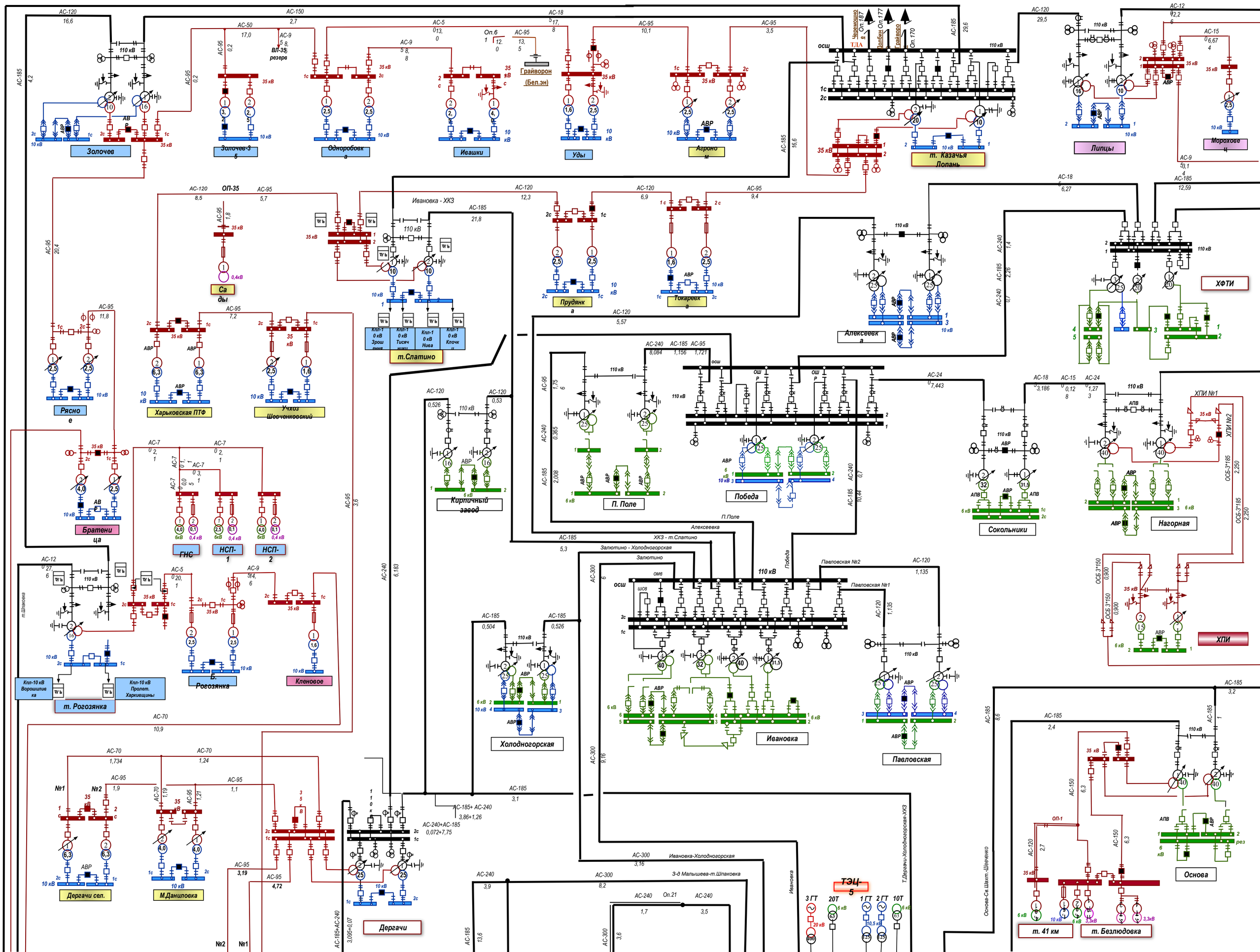
Золочев
Золочев-35
Однородовка
Ивашки
Уды
Агроном
т. Казачья Лопань
Липцы
Мороховец
Сады
Прудянка
Токаревка
Алексеевка
ХФТИ
т.Слатино
Рясное
Харьковская ПТФ
Учхоз Шевченковский
Кирпичный завод
П. Поле
Победа
Сокольники
Нагорная
ХПИ №1
ХПИ №2
ХПИ
Братеница
ГНС
НСП-1
НСП-2
т. Рогозянка
Б. Рогозянка
Кленовое
Холодногорская
Ивановка
Павловская
Основа
т. 41 км
т. Безлюдовка
Дергачи сел.
М.Даниловка
Дергачи
ТЭЦ-5
Грайворон (Бел.эн)
Ивановка - ХКЗ
ХКЗ - т.Слатино
Залютино - Холодногорская
Ивановка-Холодногорская
З-д Малышева-т.Шпаковка
Т.Дергачи-Холодногорская-ХКЗ
Основа-Се.Шахт.-Шевченко
110 кВ
35 кВ
10 кВ
6 кВ
АВР
АПВ
ОСШ
АС-120
АС-150
АС-185
АС-95
АС-240
АС-300
АС-70
АС-7
АС-5
АС-9
АС-18
АС-12
АС-15
АС-24
ОП-35
ОП-1

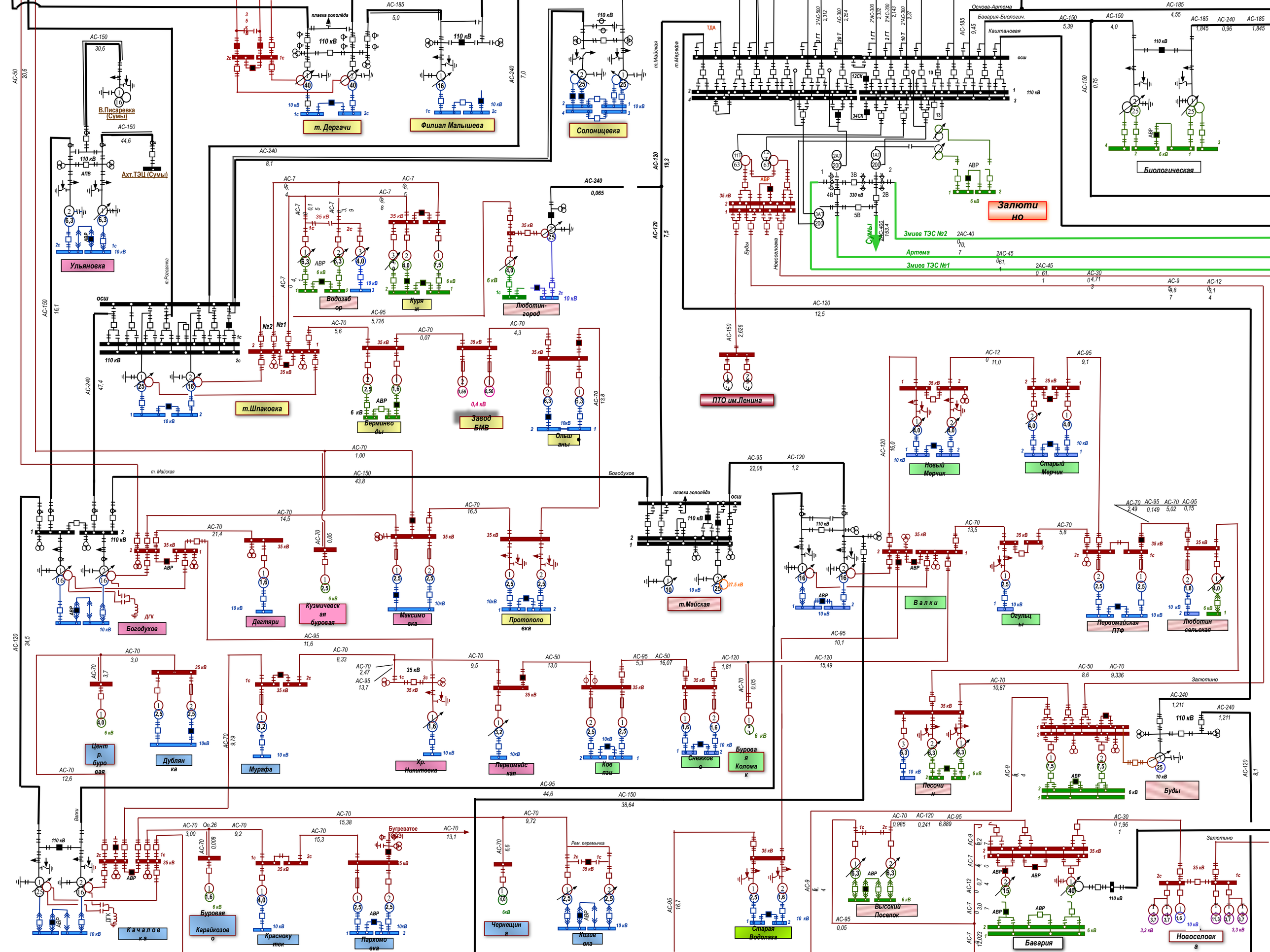
т. Дергачи
Филиал Малышева
Солоницевка
В.Писаревка (Сумы)
Ахт.ТЭЦ (Сумы)
Ульяновка
Водозабор
Курян
Люботин-город
т.Шаповка
Верминводы
Завод БМВ
Ольшаны
ПТО им.Ленина
Новый Мерчик
Старый Мерчик
Биологическая
Залютино
Богодухов
Дегтяри
Кузмичевская буровая
Максимовка
Протопоповка
т.Майская
Валки
Огульцы
Первомайская ПТФ
Люботин сельская
Центр. буровая
Дублянка
Мурафа
Хр. Никитовка
Первомайская
Ковпаи
Снежково
Буровая Коломак
Песочин
Буды
Качаловка
Буровая Карайкозово
Красноутск
Пархомовка
Чернещина
Козиевка
Старая Водолага
Высокий Поселок
Бавария
Новоселовка

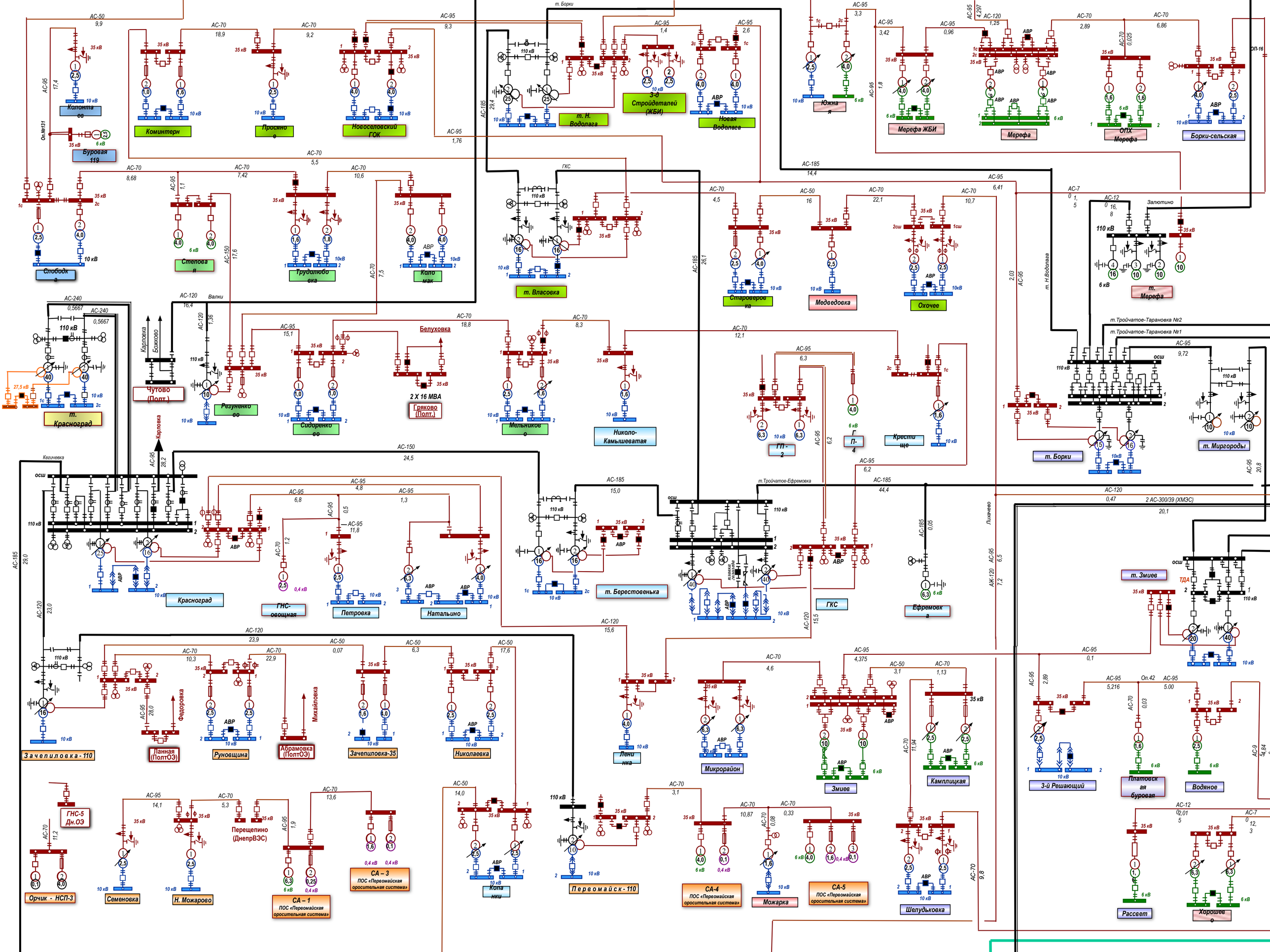
Колонтаево
Буровая 119
Коминтерн
Просяное
Новоселовский ГОК
т. Борки
т. Н. Водолага
3-й Стройдеталей (ЖБИ)
Новая Водолага
Южная
Мерефа ЖБИ
Мерефа
ОПХ Мерефа
Борки-сельская
Слободка
Степовая
Трудолюбовка
Коломак
т. Власовка
Староверовка
Медведовка
Охочее
Залютино
т. Мерефа
т. Красноград
Чутово (Полт.)
Резуненково
Сидоренково
Белуховка
2 X 16 MBA
Гряково (Полт.)
Мельниково
Николо-Камышеватая
ГП - 2
П-4
Крестище
т. Борки
т. Миргороды
Красноград
ГНС-овощная
Петровка
Натальино
т. Берестовенька
ГКС
Ефремовка
т. Змиев
Зачепиловка-110
Ланная (ПолтОЭ)
Руновщина
Абрамовка (ПолтОЭ)
Зачепиловка-35
Николаевка
Леонтьевка
Микрорайон
Змиев
Камплицкая
3-й Решающий
Платовская буровая
Водяное
ГНС-5 Дн.ОЭ
Орчик - НСП-3
Семеновка
Н. Можарово
Перещепино (ДнепрВЭС)
СА – 1 ПОС «Первомайская оросительная система»
СА – 3 ПОС «Первомайская оросительная система»
Копанки
Первомайск-110
СА-4 ПОС «Первомайская оросительная система»
Можарка
СА-5 ПОС «Первомайская оросительная система»
Шелудьковка
Рассвет
Хорошево
т.Тройчатое-Тарановка №2
т.Тройчатое-Тарановка №1
т.Тройчатое-Ефремовка
2 АС-300/39 (ХМЭС)
Кегичевка
Карловка
Божково
Валки
Федоровка
Михайловка
Лиманчик
Лиманчик-2
Лиманчик-3
Лиманчик-4
Лиманчик-5
Лиманчик-6
Лиманчик-7
Лиманчик-8
Лиманчик-9
Лиманчик-10
Лиманчик-11
Лиманчик-12
Лиманчик-13
Лиманчик-14
Лиманчик-15
Лиманчик-16
Лиманчик-17
Лиманчик-18
Лиманчик-19
Лиманчик-20
Лиманчик-21
Лиманчик-22
Лиманчик-23
Лиманчик-24
Лиманчик-25
Лиманчик-26
Лиманчик-27
Лиманчик-28
Лиманчик-29
Лиманчик-30
Лиманчик-31
Лиманчик-32
Лиманчик-33
Лиманчик-34
Лиманчик-35
Лиманчик-36
Лиманчик-37
Лиманчик-38
Лиманчик-39
Лиманчик-40
Лиманчик-41
Лиманчик-42
Лиманчик-43
Лиманчик-44
Лиманчик-45
Лиманчик-46
Лиманчик-47
Лиманчик-48
Лиманчик-49
Лиманчик-50
Лиманчик-51
Лиманчик-52
Лиманчик-53
Лиманчик-54
Лиманчик-55
Лиманчик-56
Лиманчик-57
Лиманчик-58
Лиманчик-59
Лиманчик-60
Лиманчик-61
Лиманчик-62
Лиманчик-63
Лиманчик-64
Лиманчик-65
Лиманчик-66
Лиманчик-67
Лиманчик-68
Лиманчик-69
Лиманчик-70
Лиманчик-71
Лиманчик-72
Лиманчик-73
Лиманчик-74
Лиманчик-75
Лиманчик-76
Лиманчик-77
Лиманчик-78
Лиманчик-79
Лиманчик-80
Лиманчик-81
Лиманчик-82
Лиманчик-83
Лиманчик-84
Лиманчик-85
Лиманчик-86
Лиманчик-87
Лиманчик-88
Лиманчик-89
Лиманчик-90
Лиманчик-91
Лиманчик-92
Лиманчик-93
Лиманчик-94
Лиманчик-95
Лиманчик-96
Лиманчик-97
Лиманчик-98
Лиманчик-99
Лиманчик-100
Лиманчик-101
Лиманчик-102
Лиманчик-103
Лиманчик-104
Лиманчик-105
Лиманчик-106
Лиманчик-107
Лиманчик-108
Лиманчик-109
Лиманчик-110
Лиманчик-111
Лиманчик-112
Лиманчик-113
Лиманчик-114
Лиманчик-115
Лиманчик-116
Лиманчик-117
Лиманчик-118
Лиманчик-119
Лиманчик-120
Лиманчик-121
Лиманчик-122
Лиманчик-123
Лиманчик-124
Лиманчик-125
Лиманчик-126
Лиманчик-127
Лиманчик-128
Лиманчик-129
Лиманчик-130
Лиманчик-131
Лиманчик-132
Лиманчик-133
Лиманчик-134
Лиманчик-135
Лиманчик-136
Лиманчик-137
Лиманчик-138
Лиманчик-139
Лиманчик-140
Лиманчик-141
Лиманчик-142
Лиманчик-143
Лиманчик-144
Лиманчик-145
Лиманчик-146
Лиманчик-147
Лиманчик-148
Лиманчик-149
Лиманчик-150
Лиманчик-151
Лиманчик-152
Лиманчик-153
Лиманчик-154
Лиманчик-155
Лиманчик-156
Лиманчик-157
Лиманчик-158
Лиманчик-159
Лиманчик-160
Лиманчик-161
Лиманчик-162
Лиманчик-163
Лиманчик-164
Лиманчик-165
Лиманчик-166
Лиманчик-167
Лиманчик-168
Лиманчик-169
Лиманчик-170
Лиманчик-171
Лиманчик-172
Лиманчик-173
Лиманчик-174
Лиманчик-175
Лиманчик-176
Лиманчик-177
Лиманчик-178
Лиманчик-179
Лиманчик-180
Лиманчик-181
Лиманчик-182
Лиманчик-183
Лиманчик-184
Лиманчик-185
Лиманчик-186
Лиманчик-187
Лиманчик-188
Лиманчик-189
Лиманчик-190
Лиманчик-191
Лиманчик-192
Лиманчик-193
Лиманчик-194
Лиманчик-195
Лиманчик-196
Лиманчик-197
Лиманчик-198
Лиманчик-199
Лиманчик-200
Лиманчик-201
Лиманчик-202
Лиманчик-203
Лиманчик-204
Лиманчик-205
Лиманчик-206
Лиманчик-207
Лиманчик-208
Лиманчик-209
Лиманчик-210
Лиманчик-211
Лиманчик-212
Лиманчик-213
Лиманчик-214
Лиманчик-215
Лиманчик-216
Лиманчик-217
Лиманчик-218
Лиманчик-219
Лиманчик-220
Лиманчик-221
Лиманчик-222
Лиманчик-223
Лиманчик-224
Лиманчик-225
Лиманчик-226
Лиманчик-227
Лиманчик-228
Лиманчик-229
Лиманчик-230
Лиманчик-231
Лиманчик-232
Лиманчик-233
Лиманчик-234
Лиманчик-235
Лиманчик-236
Лиманчик-237
Лиманчик-238
Лиманчик-239
Лиманчик-240
Лиманчик-241
Лиманчик-242
Лиманчик-243
Лиманчик-244
Лиманчик-245
Лиманчик-246
Лиманчик-247
Лиманчик-248
Лиманчик-249
Лиманчик-250
Лиманчик-251
Лиманчик-252
Лиманчик-253
Лиманчик-254
Лиманчик-255
Лиманчик-256
Лиманчик-257
Лиманчик-258
Лиманчик-259
Лиманчик-260
Лиманчик-261
Лиманчик-262
Лиманчик-263
Лиманчик-264
Лиманчик-265
Лиманчик-266
Лиманчик-267
Лиманчик-268
Лиманчик-269
Лиманчик-270
Лиманчик-271
Лиманчик-272
Лиманчик-273
Лиманчик-274
Лиманчик-275
Лиманчик-276
Лиманчик-277
Лиманчик-278
Лиманчик-279
Лиманчик-280
Лиманчик-281
Лиманчик-282
Лиманчик-283
Лиманчик-284
Лиманчик-285
Лиманчик-286
Лиманчик-287
Лиманчик-288
Лиманчик-289
Лиманчик-290
Лиманчик-291
Лиманчик-292
Лиманчик-293
Лиманчик-294
Лиманчик-295
Лиманчик-296
Лиманчик-297
Лиманчик-298
Лиманчик-299
Лиманчик-300
Лиманчик-301
Лиманчик-302
Лиманчик-303
Лиманчик-304
Лиманчик-305
Лиманчик-306
Лиманчик-307
Лиманчик-308
Лиманчик-309
Лиманчик-310
Лиманчик-311
Лиманчик-312
Лиманчик-313
Лиманчик-314
Лиманчик-315
Лиманчик-316
Лиманчик-317
Лиманчик-318
Лиманчик-319
Лиманчик-320
Лиманчик-321
Лиманчик-322
Лиманчик-323
Лиманчик-324
Лиманчик-325
Лиманчик-326
Лиманчик-327
Лиманчик-328
Лиманчик-329
Лиманчик-330
Лиманчик-331
Лиманчик-332
Лиманчик-333
Лиманчик-334
Лиманчик-335
Лиманчик-336
Лиманчик-337
Лиманчик-338
Лиманчик-339
Лиманчик-340
Лиманчик-341
Лиманчик-342
Лиманчик-343
Лиманчик-344
Лиманчик-345
Лиманчик-346
Лиманчик-347
Лиманчик-348
Лиманчик-349
Лиманчик-350
Лиманчик-351
Лиманчик-352
Лиманчик-353
Лиманчик-354
Лиманчик-355
Лиманчик-356
Лиманчик-357
Лиманчик-358
Лиманчик-359
Лиманчик-360
Лиманчик-361
Лиманчик-362
Лиманчик-363
Лиманчик-364
Лиманчик-365
Лиманчик-366
Лиманчик-367
Лиманчик-368
Лиманчик-369
Лиманчик-370
Лиманчик-371
Лиманчик-372
Лиманчик-373
Лиманчик-374
Лиманчик-375
Лиманчик-376
Лиманчик-377
Лиманчик-378
Лиманчик-379
Лиманчик-380
Лиманчик-381
Лиманчик-382
Лиманчик-383
Лиманчик-384
Лиманчик-385
Лиманчик-386
Лиманчик-387
Лиманчик-388
Лиманчик-389
Лиманчик-390
Лиманчик-391
Лиманчик-392
Лиманчик-393
Лиманчик-394
Лиманчик-395
Лиманчик-396
Лиманчик-397
Лиманчик-398
Лиманчик-399
Лиманчик-400
Лиманчик-401
Лиманчик-402
Лиманчик-403
Лиманчик-404
Лиманчик-405
Лиманчик-406
Лиманчик-407
Лиманчик-408
Лиманчик-409
Лиманчик-410
Лиманчик-411
Лиманчик-412
Лиманчик-413
Лиманчик-414
Лиманчик-415
Лиманчик-416
Лиманчик-417
Лиманчик-418
Лиманчик-419
Лиманчик-420
Лиманчик-421
Лиманчик-422
Лиманчик-423
Лиманчик-424
Лиманчик-425
Лиманчик-426
Лиманчик-427
Лиманчик-428
Лиманчик-429
Лиманчик-430
Лиманчик-431
Лиманчик-432
Лиманчик-433
Лиманчик-434
Лиманчик-435
Лиманчик-436
Лиманчик-437
Лиманчик-438
Лиманчик-439
Лиманчик-440
Лиманчик-441
Лиманчик-442
Лиманчик-443
Лиманчик-444
Лиманчик-445
Лиманчик-446
Лиманчик-447
Лиманчик-448
Лиманчик-449
Лиманчик-450
Лиманчик-451
Лиманчик-452
Лиманчик-453
Лиманчик-454
Лиманчик-455
Лиманчик-456
Лиманчик-457
Лиманчик-458
Лиманчик-459
Лиманчик-460
Лиманчик-461
Лиманчик-462
Лиманчик-463
Лиманчик-464
Лиманчик-465
Лиманчик-466
Лиманчик-467
Лиманчик-468
Лиманчик-469
Лиманчик-470
Лиманчик-471
Лиманчик-472
Лиманчик-473
Лиманчик-474
Лиманчик-475
Лиманчик-476
Лиманчик-477
Лиманчик-478
Лиманчик-479
Лиманчик-480
Лиманчик-481
Лиманчик-482
Лиманчик-483
Лиманчик-484
Лиманчик-485
Лиманчик-486
Лиманчик-487
Лиманчик-488
Лиманчик-489
Лиманчик-490
Лиманчик-491
Лиманчик-492
Лиманчик-493
Лиманчик-494
Лиманчик-495
Лиманчик-496
Лиманчик-497
Лиманчик-498
Лиманчик-499
Лиманчик-500
Лиманчик-501
Лиманчик-502
Лиманчик-503
Лиманчик-504
Лиманчик-505
Лиманчик-506
Лиманчик-507
Лиманчик-508
Лиманчик-509
Лиманчик-510
Лиманчик-511
Лиманчик-512
Лиманчик-513
Лиманчик-514
Лиманчик-515
Лиманчик-516
Лиманчик-517
Лиманчик-518
Лиманчик-519
Лиманчик-520
Лиманчик-521
Лиманчик-522
Лиманчик-523
Лиманчик-524
Лиманчик-525
Лиманчик-526
Лиманчик-527
Лиманчик-528
Лиманчик-529
Лиманчик-530
Лиманчик-531
Лиманчик-532
Лиманчик-533
Лиманчик-534
Лиманчик-535
Лиманчик-536
Лиманчик-537
Лиманчик-538
Лиманчик-539
Лиманчик-540
Лиманчик-541
Лиманчик-542
Лиманчик-543
Лиманчик-544
Лиманчик-545
Лиманчик-546
Лиманчик-547
Лиманчик-548
Лиманчик-549
Лиманчик-550
Лиманчик-551
Лиманчик-552
Лиманчик-553
Лиманчик-554
Лиманчик-555
Лиманчик-556
Лиманчик-557
Лиманчик-558
Лиманчик-559
Лиманчик-560
Лиманчик-561
Лиманчик-562
Лиманчик-563
Лиманчик-564
Лиманчик-565
Лиманчик-566
Лиманчик-567
Лиманчик-568
Лиманчик-569
Лиманчик-570
Лиманчик-571
Лиманчик-572
Лиманчик-573
Лиманчик-574
Лиманчик-575
Лиманчик-576
Лиманчик-577
Лиманчик-578
Лиманчик-579
Лиманчик-580
Лиманчик-581
Лиманчик-582
Лиманчик-583
Лиманчик-584
Лиманчик-585
Лиманчик-586
Лиманчик-587
Лиманчик-588
Лиманчик-589
Лиманчик-590
Лиманчик-591
Лиманчик-592
Лиманчик-593
Лиманчик-594
Лиманчик-595
Лиманчик-596
Лиманчик-597
Лиманчик-598
Лиманчик-599
Лиманчик-600
Лиманчик-601
Лиманчик-602
Лиманчик-603
Лиманчик-604
Лиманчик-605
Лиманчик-606
Лиманчик-607
Лиманчик-608
Лиманчик-609
Лиманчик-610
Лиманчик-611
Лиманчик-612
Лиманчик-613
Лиманчик-614
Лиманчик-615
Лиманчик-616
Лиманчик-617
Лиманчик-618
Лиманчик-619
Лиманчик-620
Лиманчик-621
Лиманчик-622
Лиманчик-623
Лиманчик-624
Лиманчик-625
Лиманчик-626
Лиманчик-627
Лиманчик-628
Лиманчик-629
Лиманчик-630
Лиманчик-631
Лиманчик-632
Лиманчик-633
Лиманчик-634
Лиманчик-635
Лиманчик-636
Лиманчик-637
Лиманчик-638
Лиманчик-639
Лиманчик-640
Лиманчик-641
Лиманчик-642
Лиманчик-643
Лиманчик-644
Лиманчик-645
Лиманчик-646
Лиманчик-647
Лиманчик-648
Лиманчик-649
Лиманчик-650
Лиманчик-651
Лиманчик-652
Лиманчик-653
Лиманчик-654
Лиманчик-655
Лиманчик-656
Лиманчик-657
Лиманчик-658
Лиманчик-659
Лиманчик-660
Лиманчик-661
Лиманчик-662
Лиманчик-663
Лиманчик-664
Лиманчик-665
Лиманчик-666
Лиманчик-667
Лиманчик-668
Лиманчик-669
Лиманчик-670
Лиманчик-671
Лиманчик-672
Лиманчик-673
Лиманчик-674
Лиманчик-675
Лиманчик-676
Лиманчик-677
Лиманчик-678
Лиманчик-679
Лиманчик-680
Лиманчик-681
Лиманчик-682
Лиманчик-683
Лиманчик-684
Лиманчик-685
Лиманчик-686
Лиманчик-687
Лиманчик-688
Лиманчик-689
Лиманчик-690
Лиманчик-691
Лиманчик-692
Лиманчик-693
Лиманчик-694
Лиманчик-695
Лиманчик-696
Лиманчик-697
Лиманчик-698
Лиманчик-699
Лиманчик-700
Лиманчик-701
Лиманчик-702
Лиманчик-703
Лиманчик-704
Лиманчик-705
Лиманчик-706
Лиманчик-707
Лиманчик-708
Лиманчик-709
Лиманчик-710
Лиманчик-711
Лиманчик-712
Лиманчик-713
Лиманчик-714
Лиманчик-715
Лиманчик-716
Лиманчик-717
Лиманчик-718
Лиманчик-719
Лиманчик-720
Лиманчик-721
Лиманчик-722
Лиманчик-723
Лиманчик-724
Лиманчик-725
Лиманчик-726
Лиманчик-727
Лиманчик-728
Лиманчик-729
Лиманчик-730
Лиманчик-731
Лиманчик-732
Лиманчик-733
Лиманчик-734
Лиманчик-735
Лиманчик-736
Лиманчик-737
Лиманчик-738
Лиманчик-739
Лиманчик-740
Лиманчик-741
Лиманчик-742
Лиманчик-743
Лиманчик-744
Лиманчик-745
Лиманчик-746
Лиманчик-747
Лиманчик-748
Лиманчик-749
Лиманчик-750
Лиманчик-751
Лиманчик-752
Лиманчик-753
Лиманчик-754
Лиманчик-755
Лиманчик-756
Лиманчик-757
Лиманчик-758
Лиманчик-759
Лиманчик-760
Лиманчик-761
Лиманчик-762
Лиманчик-763
Лиманчик-764
Лиманчик-765
Лиманчик-766
Лиманчик-767
Лиманчик-768
Лиманчик-769
Лиманчик-770
Лиманчик-771
Лиманчик-772
Лиманчик-773
Лиманчик-774
Лиманчик-775
Лиманчик-776
Лиманчик-777
Лиманчик-778
Лиманчик-779
Лиманчик-780
Лиманчик-781
Лиманчик-782
Лиманчик-783
Лиманчик-784
Лиманчик-785
Лиманчик-786
Лиманчик-787
Лиманчик-788
Лиманчик-789
Лиманчик-790
Лиманчик-791
Лиманчик-792
Лиманчик-793
Лиманчик-794
Лиманчик-795
Лиманчик-796
Лиманчик-797
Лиманчик-798
Лиманчик-799
Лиманчик-800
Лиманчик-801
Лиманчик-802
Лиманчик-803
Лиманчик-804
Лиманчик-805
Лиманчик-806
Лиманчик-807
Лиманчик-808
Лиманчик-809
Лиманчик-810
Лиманчик-811
Лиманчик-812
Лиманчик-813
Лиманчик-814
Лиманчик-815
Лиманчик-816
Лиманчик-817
Лиманчик-818
Лиманчик-819
Лиманчик-820
Лиманчик-821
Лиманчик-822
Лиманчик-823
Лиманчик-824
Лиманчик-825
Лиманчик-826
Лиманчик-827
Лиманчик-828
Лиманчик-829
Лиманчик-830
Лиманчик-831
Лиманчик-832
Лиманчик-833
Лиманчик-834
Лиманчик-835
Лиманчик-836
Лиманчик-837
Лиманчик-838
Лиманчик-839
Лиманчик-840
Лиманчик-841
Лиманчик-842
Лиманчик-843
Лиманчик-844
Лиманчик-845
Лиманчик-846
Лиманчик-847
Лиманчик-848
Лиманчик-849
Лиманчик-850
Лиманчик-851
Лиманчик-852
Лиманчик-853
Лиманчик-854
Лиманчик-855
Лиманчик-856
Лиманчик-857
Лиманчик-858
Лиманчик-859
Лиманчик-860
Лиманчик-861
Лиманчик-862
Лиманчик-863
Лиманчик-864
Лиманчик-865
Лиманчик-866
Лиманчик-867
Лиманчик-868
Лиманчик-869
Лиманчик-870
Лиманчик-871
Лиманчик-872
Лиманчик-873
Лиманчик-874
Лиманчик-875
Лиманчик-876
Лиманчик-877
Лиманчик-878
Лиманчик-879
Лиманчик-880
Лиманчик-881
Лиманчик-882
Лиманчик-883
Лиманчик-884
Лиманчик-885
Лиманчик-886
Лиманчик-887
Лиманчик-888
Лиманчик-889
Лиманчик-890
Лиманчик-891
Лиманчик-892
Лиманчик-893
Лиманчик-894
Лиманчик-895
Лиманчик-896
Лиманчик-897
Лиманчик-898
Лиманчик-899
Лиманчик-900
Лиманчик-901
Лиманчик-902
Лиманчик-903
Лиманчик-904
Лиманчик-905
Лиманчик-906
Лиманчик-907
Лиманчик-908
Лиманчик-909
Лиманчик-910
Лиманчик-911
Лиманчик-912
Лиманчик-913
Лиманчик-914
Лиманчик-915
Лиманчик-916
Лиманчик-917
Лиманчик-918
Лиманчик-919
Лиманчик-920
Лиманчик-921
Лиманчик-922
Лиманчик-923
Лиманчик-924
Лиманчик-925
Лиманчик-926
Лиманчик-927
Лиманчик-928
Лиманчик-929
Лиманчик-930
Лиманчик-931
Лиманчик-932
Лиманчик-933
Лиманчик-934
Лиманчик-935
Лиманчик-936
Лиманчик-937
Лиманчик-938
Лиманчик-939
Лиманчик-940
Лиманчик-941
Лиманчик-942
Лиманчик-943
Лиманчик-944
Лиманчик-945
Лиманчик-946
Лиманчик-947
Лиманчик-948
Лиманчик-949
Лиманчик-950
Лиманчик-951
Лиманчик-952
Лиманчик-953
Лиманчик-954
Лиманчик-955
Лиманчик-956
Лиманчик-957
Лиманчик-958
Лиманчик-959
Лиманчик-960
Лиманчик-961
Лиманчик-962
Лиманчик-963
Лиманчик-964
Лиманчик-965
Лиманчик-966
Лиманчик-967
Лиманчик-968
Лиманчик-969
Лиманчик-970
Лиманчик-971
Лиманчик-972
Лиманчик-973
Лиманчик-974
Лиманчик-975
Лиманчик-976
Лиманчик-977
Лиманчик-978
Лиманчик-979
Лиманчик-980
Лиманчик-981
Лиманчик-982
Лиманчик-983
Лиманчик-984
Лиманчик-985
Лиманчик-986
Лиманчик-987
Лиманчик-988
Лиманчик-989
Лиманчик-990
Лиманчик-991
Лиманчик-992
Лиманчик-993
Лиманчик-994
Лиманчик-995
Лиманчик-996
Лиманчик-997
Лиманчик-998
Лиманчик-999
Лиманчик-1000

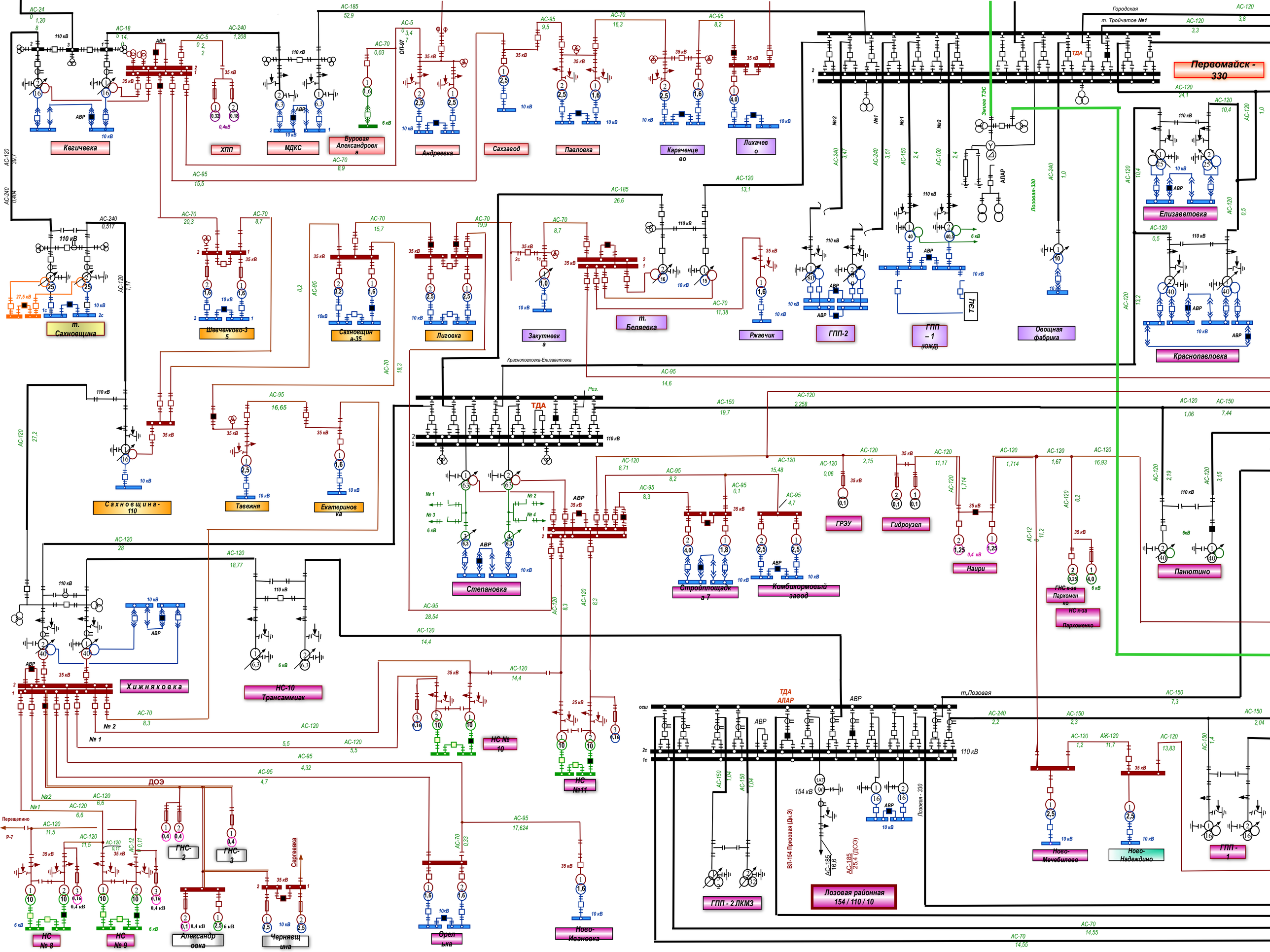
Первомайск - 330
Кегичевка
ХПП
МДКС
Буровая Александровка
Андреевка
Сахзавод
Павловка
Караченцево
Лихачево
т. Сахновщина
Шевченково-35
Сахновщина-35
Лиговка
Закутневка
т. Беляевка
Ржавчик
ГПП-2
ГПП – 1 (ЮЖД)
ТЕЦ
Овощная фабрика
Елизаветовка
Краснопавловка
Сахновщина-110
Тавежня
Екатериновка
Степановка
Стройплощадка 7
Комбикормовый завод
ГРЭУ
Гидроузел
Наири
ГНС к-за Пархоменко
НС к-за Пархоменко
Панютино
Хижняковка
НС-10 Трансаммиак
НС № 10
НС №11
ГПП - 2ЛКМЗ
Лозовая районная 154 / 110 / 10
Ново-Мечебилово
Ново-Надеждино
ГПП - 1
НС № 8
НС № 9
Александровка
Черняевщина
Орелька
Ново-Ивановка
Краснополовка-Елизаветовка
Перещепино
т. Тройчатое №1
т.Лозовая
Городская
Змиев ТЭС
Лозовая-330
ТДА
АЛАР
АВР
ДОЭ
Сергеевка
Рез.
110 кВ
35 кВ
10 кВ
6 кВ
0,4 кВ
154 кВ