ТРОИЦКИЙ КРАНОВЫЙ ЗАВОД

www.tkz-cranes.ru

О КОМПАНИИ

История завода начинается в 2005 году с создания совместного российско-голландского предприятия ООО «Лемменс-Троицкий крановый завод» с целью организации выпуска на территории РФ грузоподъемного оборудования, соответствующего по своим техническим характеристикам лучшим западным аналогам за счет локализации технологий известной компании Lemmens Transporttechniek. В 2012 году компания переименовывается в ООО «Троицкий Крановый Завод» с выходом из состава учредителей голландской стороны.

Современный станочный парк и собственное конструкторское бюро позволили начать работу в направлении освоения производства специального кранового оборудования для судостроительной, атомной и металлургической промышленности.

ПРОИЗВОДСТВЕННЫЕ МОЩНОСТИ ЗАВОДА

Общая площадь действующего производства – около 12 000 м^2. В хозяйстве завода находится более 50-ти станков и разнообразное крановое оборудование.

С целью увеличения глубины локализации при производстве судовых и оффшорных кранов и расширения линейки выпускаемой продукции в 2013 году завод приобрел участок 3 Га для строительства нового цеха. В настоящий момент на данной территории размещены два стенда для испытаний морских кранов.

На сегодняшний день, принимая во внимание проводимую политику импортозамещения, налажено производство судовых и оффшорных кранов в кооперации с компанией Sormec (Италия).

Цех механической обработки

Токарно-винторезный станок 1М63-3000
Токарно-винторезный станок 1М63-3000-2
Токарно-винторезный станок CW6280C/1500
Горизонтально-расточной станок 2Ф614-1
Станок универсальный фрезерный ФУ 251 М
Станок фрезерный 6Р82Ш
Углошлифовальная машина АГ 230-С
Станок сверлильный на магнитной основе RS25e (RUKO)108005RS

Заготовительный участок

Машина газовой резки ESAB CUTTING SYSTEMS COMBIREX CXL (резка листового металла)
Машина для обработки сварочных швов Cewisa CHP-12
Машина для очистки поверхностей STRAL TECNIEK 98 CE
Машина термической резки АСШ70М
Сварочный полуавтомат ESAB OP-робот
Портальная машина с ЧПУ кислородной резки металла RUR 3500G
Станок для резки металла
Станция гидравлическая
Станок листогибочный CNHAP 3600*300
Цилиндр гидравлический 25т (324-533)
Сварочный робот ESAB

Сборочный участок

Также сотрудниками нашего завода был разработан гибкий технологический комплекс для сборки коробчатой балки сечением до 3х1,5 м, который обеспечивает выполнение геометрических размеров балок разработанных нашими конструкторами.

Суммарное усилие гидроцилиндров составляет 120 тонн.

Пресс гидравлический У1671 с усилием 20 тн

Покрасочная камера

Промышленный компрессор Ingersoll Rand SSR M75
Пушка тепловая дизельная Remington RV 55
Пушка тепловая Antares 80
Пушка тепловая Master BV 170 E
Установка окрасочная L-2

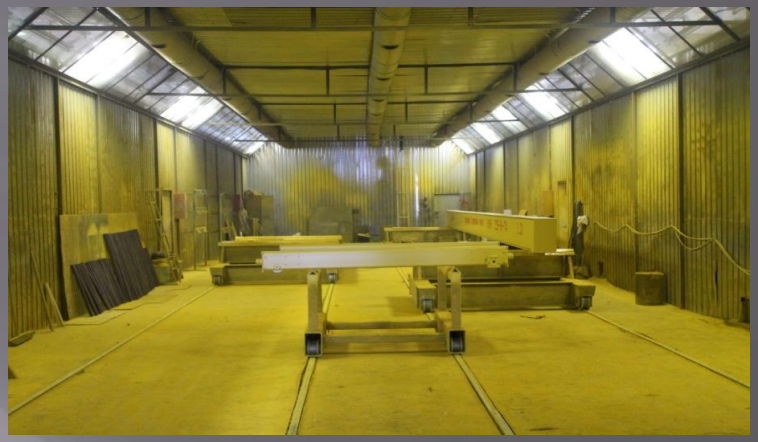

Грузоподъемное оборудование

Кран электрический мостовой г/п 5т, пролет 11,55м – 3 шт., Кран электрический мостовой г/п 10т, пролет 11,55м – 1 шт., Кран электрический мостовой г/п 10т, пролет 20м – 5 шт., Кран электрический мостовой г/п 15т, пролет 24м – 2 шт., Кран электрический мостовой г/п 5т, пролет 12м – 4 шт., Кран электрический козловой г/п 16т, пролет 14м – 1 шт.

производимая продукция

Наш завод производит следующее оборудование:

Краны мостовые опорные однобалочные и двухбалочные

Краны подвесные однобалочные и двухбалочные

Краны козловые

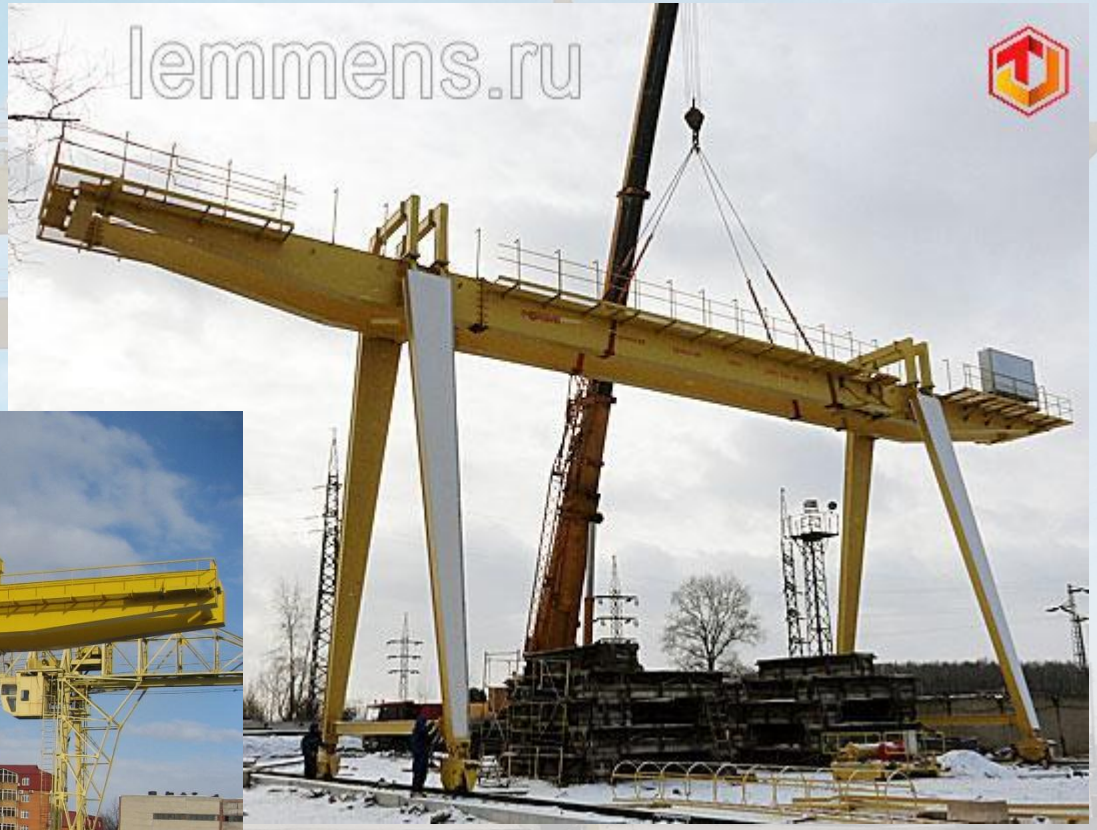

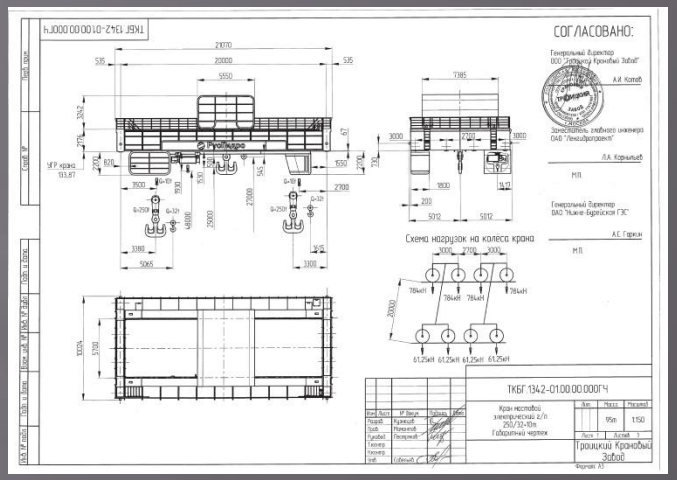

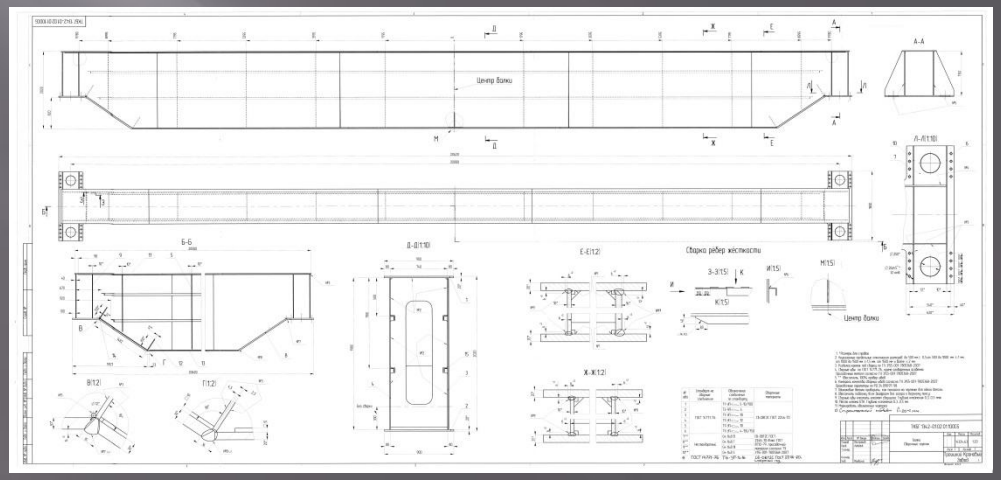

В 2015 г. мы выполнили заказ на проектирование и производство мостового крана г/п 250/32 тонны и козлового крана г/п 125 тонн для Нижне-Бурейской ГЭС

Краны портальные

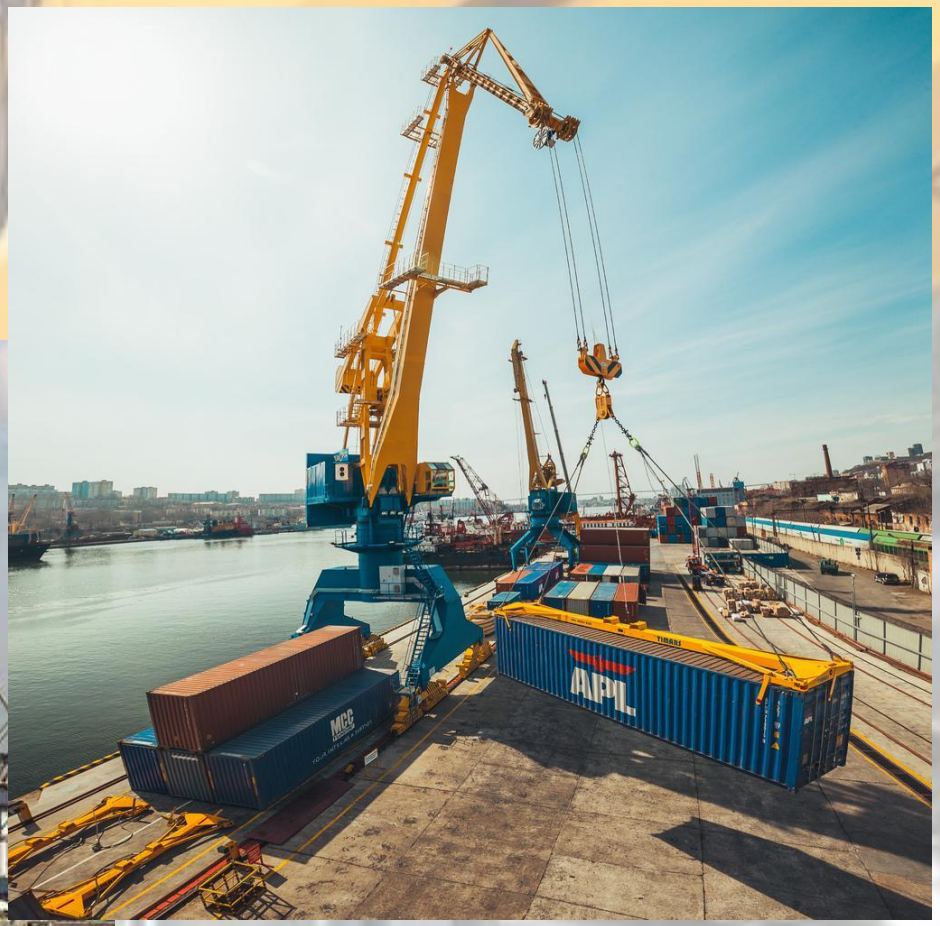

Краны судовые

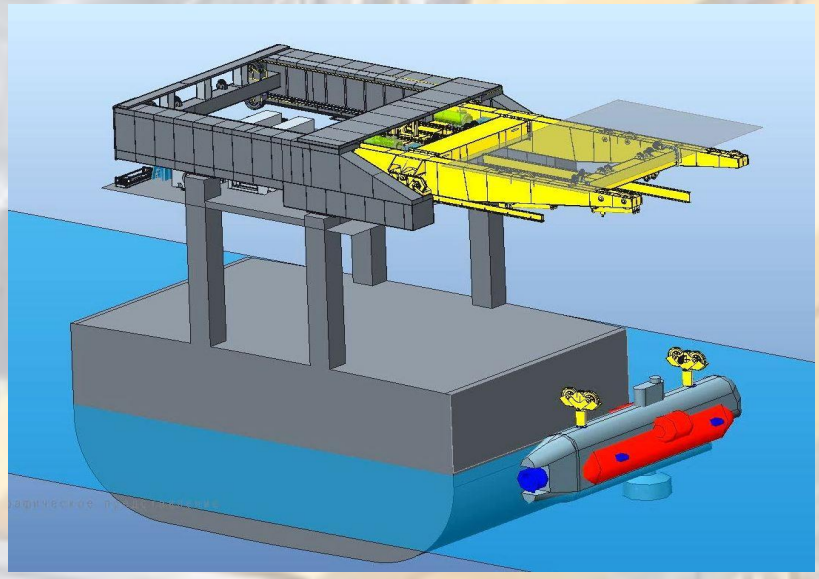

В 2012 году завод получил заказ от АО «Адмиралтейские верфи» на главное спускоподъемное устройство (ГСПУ-58) для проекта 21300 Спасатель «Игорь Белоусов, предназначенного для спуска на воду и подъёма с поверхности воды обитаемых автономных плавучих глубоководных объектов в условиях волнения моря до 4 баллов.

Опыт работы по данному проекту способствовал дальнейшему развитию Троицкого кранового завода в качестве современного предприятия, ориентированного на производство специального грузоподъемного оборудования. Производство наиболее сложных морских кранов осуществляется в кооперации с компанией Sormec (Италия).

Поворотные краны с преломляемой в двух местах телескопической стрелой-консолью

Очень компактные консольные краны, способные удерживать на своей стреле грузы до 500 тонн по расчету грузового момента

Судовые краны с жесткой стрелой

Предназначены для перемещения грузов общего характера и обслуживания на судах и морских установках.

Судовые краны с жесткой стрелой являются наиболее подходящими в условиях, когда палубное пространство достаточно большое. Эти судовые краны с жесткой стрелой устанавливаются там, где подъем грузов осуществляется в основном лебедками, которые не могут изменять вылет и не имеют шарнирного принципа действия.

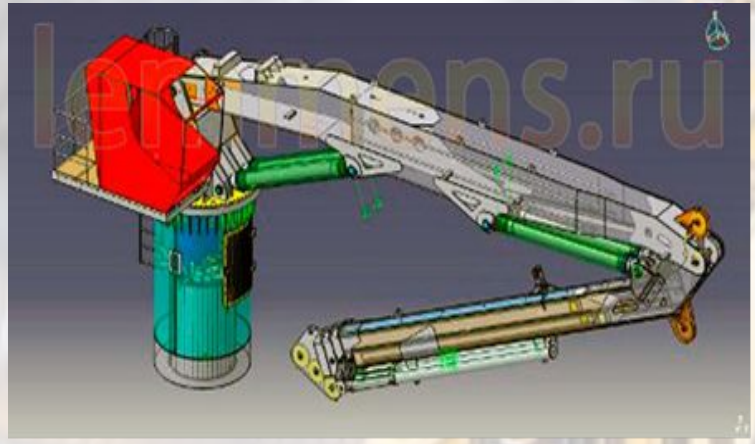

Гидравлические судовые краны со складной стрелой

Устанавливаются на судах и предназначены для выполнения различных погрузочно-разгрузочных работ. Краны со складной стрелой работают в скоростном режиме и занимают мало места в транспортном положении.

Поворотные судовые краны с телескопической стрелой-консолью

Способны поднимать и перемещать тяжелые объекты с грузовым моментом от 10 до 3 000 т/м, а за счет телескопической выдвижной стрелы могут обслуживать большее пространство при небольшой занимаемой площади.

Электрогидравлический судовой специализированный кран с противораскачивающим устройством, г/п16т., вылет 17,5м.

Судовой электрогидравлический кран со складной стрелой, г/п 50 тонн, вылетом стрелы 25 метров

Краны оффшорные

Приспособленные для работы на нефтедобывающих платформах во всех точках мирового океана краны могут комплектоваться различными системами, что делает их лучшим выбором для оффшорных платформ и судов снабжения.

Имеют электрогидравлический или дизель-гидравлический привод.

Конструкция механических, электрических и гидравлических систем соответствует последним тенденциям современных технологий, обеспечивает отличные показатели стабильности, надежности, производительности, долговечности и безопасности.

Краны могут оснащаться системами постоянного натяжения или компенсации качки, ручной или автоматической защиты от перегрузки.

Палубное оборудование

Шлюпбалк

Шлюпбалки для спасательных плотов создаются на основе полноповоротных судовых кранов, такой же принцип действия, только по упрощенной схеме. Отличие в том, что вылет стрелы фиксированный и механизм поворота более простой. Основные составные части: колонна, стрела и электрическая лебедка. Механизм поворота может быть ручным и гидравлическим. Многие модели шлюпбалок для спасательных плотов могут опускать на воду как спасательные плоты, так и спасательные шлюпки

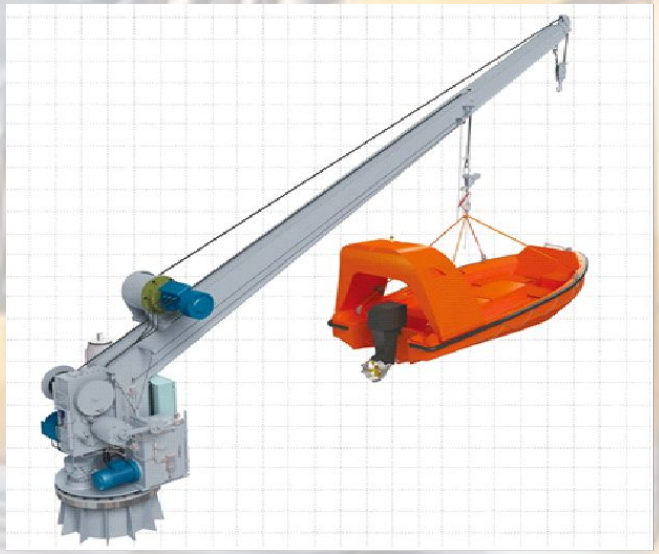

СПУ для шлюпок

Спусковые устройства состоят в основном из кран-балки, спускового троса, крюка отцепления, блока захвата, лебедки с приводом, опорной рамы со спусковыми роликами. Могут устанавливаться на корме судна

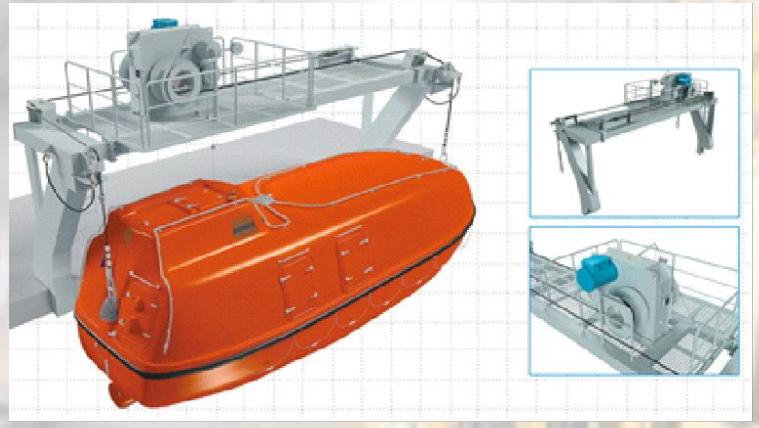

СПУ для шлюпок полного погружения вместимостью 25-150 человек

Спусковые устройства состоят в основном из кран-балки, спускового троса, крюка отцепления, блока захвата, лебедки с приводом, опорной рамы со спусковыми роликами. Спусковые устройства могут устанавливаться на корме судна.

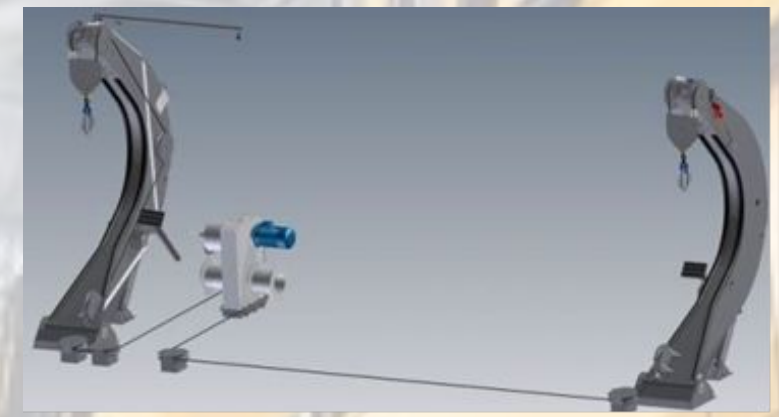

СПУ бокового спуска

Для спуска спасательных шлюпок, используются гравитационные шлюпбалки, самопроизвольно вываливающиеся под действием веса шлюпки. Шлюпка вываливается либо поворотом стрел вокруг одного или нескольких шарниров, либо движением стрел вместе со шлюпкой на катках по направляющим.

СПУ для шлюпок свободного падения вместимостью 15-95 человек

Спусковое устройство для спасательной шлюпки свободного падения имеет сертификаты CCS, ABS, PMPC и др. Спусковое устройство может спускать на воду спасательную шлюпку в условиях дифферента 200 и крена 100. Спусковое устройство полностью отвечает последним требованиям конвенции СОЛАС и другим нормативным актам.

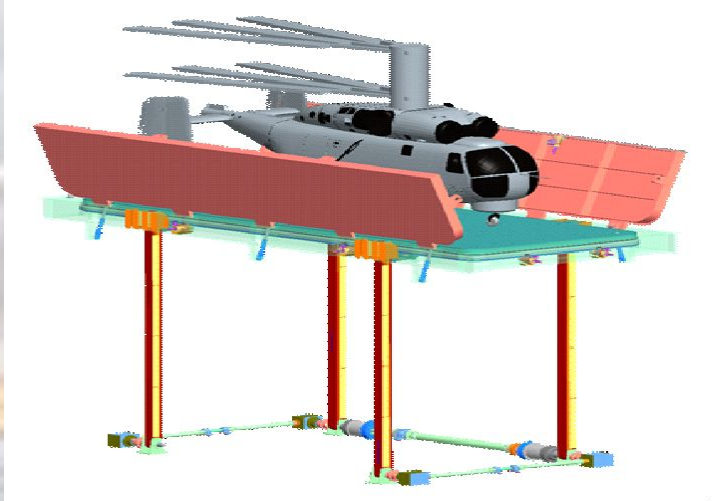

Вертолетные подъемники

Вертолетные подъемники предназначены для спуска и подъема вертолетов с нижних палуб и трюмов.

Референция поставок

1. Адмиралтейская верфь, г. Санкт Петербург.
ГСПУ-58 84т и 2-мя автоматическими захватами и режимом слежения на волне для СС «Игорь Белоусов» пр. 21300.
Поставка декабрь 2012г.
Сумма договора 431 276 700,00 рублей с учетом НДС.

2. Обуховское для ПСЗ Янтарь, г. Санкт Петербург.
Электрический подвесной кран мостового типа 2т с рабочей зоной 5,7м.
Поставка август 2012г.
Сумма договора 650 000,00 рублей с учетом НДС.

3. ПСЗ Янтарь, г. Калининград.
Кран электрический однобалочный подвесной 2т для пр. 22010.
Поставка июль 2013г.
Сумма договора 2 210 000,00 рублей с учетом НДС.

4. СЗ Северная верфь, г. Санкт Петербург.
Два судовых электрогидравлических крана 50т при вылете стрелы 25м со складной стрелой для проекта 23120.
Поставка май 2015г.
Сумма договора 152 056 570,00 рублей с учетом НДС.

5. ССЗ Волга, г. Нижний-Новгород.
Специальный электрогидравлический кран 16т при вылете 17,5м для пр. 20360ОС с устройством стабилизации груза при качке.
Поставка сентябрь 2015г.
Сумма договора 78 000 000,00 рублей с учетом НДС.

6. Ярославский судостроительный завод, г. Ярославль
Два крана электрогидравлических со складной стрелой 20т при вылете 13м с активной вертикальной компенсацией качки для пр. 23470.
Поставка первого крана – декабрь 2016г.
Поставка второго крана – в работе.
Сумма договора 306 804 000,00 рублей с учетом НДС.

7. Балтийский завод – Судостроение, г. Санкт Петербург.
Кран мостовой судовой 3,2т для УАЛ пр.22220.
Поставка крана – в работе.
Сумма договора 9 350 000,00 рублей с учетом НДС.

8. Балтийский завод – Судостроение, г. Санкт Петербург.
Кран мостовой судовой 20т для УАЛ пр.22220.
Поставка крана – в работе.
Сумма договора 15 850 000,00 рублей с учетом НДС.

9. Балтийский завод – Судостроение, г. Санкт Петербург.
Два крана мостовых судовых 3,2т для УАЛ пр.22220.
Поставка крана – в работе.
Сумма договора 18 700 000,00 рублей с учетом НДС.

10. НПО КМ Прометей, г. Санкт Петербург.
Стрела грузовая 1,5т на СС «Михаил Рудницкий».
Поставка январь 2017г.
Сумма договора 1 800 000,00 рублей с учетом НДС.

11. НПО КМ Прометей, г. Санкт Петербург.
Стрела грузовая 1,6т на СС «Георгий Титов».
Поставка январь 2017г.
Сумма договора 1 800 000,00 рублей с учетом НДС.

12. Балтийский завод – Судостроение, г. Санкт Петербург.
Устройство для погрузки-выгрузки в отделении ВЭУ 3,2т для УАЛ пр.22220.
Поставка крана – в работе.
Сумма договора 5 550 000,00 рублей с учетом НДС.

13. ПСЗ Янтарь, г. Калининград.
Две тали с кран-тележками 2т и высотой подъема 4,5м и 7,5м для пр.22010.
Поставка крана – в работе.
Сумма договора 2 499 997,00 рублей с учетом НДС.

14. ПСЗ Янтарь, г. Калининград.
Два крана мостовых 0,3 и 1т для судна зав.№01604 пр.22010.
Поставка крана – в работе.
Сумма договора 4 723 329,72 рублей с учетом НДС.

15. Ярославский судостроительный завод, г. Ярославль.
Три крана электрогидравлических со складной стрелой 20т при вылете стрелы 13м с активной вертикальной компенсацией качки проекта 23470.
Поставка кранов – в работе.
Сумма договора 510 683 940,00 рублей с учетом НДС.

КОНТАКТНАЯ ИНФОРМАЦИЯ

Москва, ппх Минзаг, ул. Солнечная, 21

(495) 225-56-74 многоканальный

office@tkz-cranes.ru

www.tkz-cranes.ru