ЭЛЕМЕНТЫ МАШИНОВЕДЕНИЯ

Регуляторы швейной машины.

6 класс

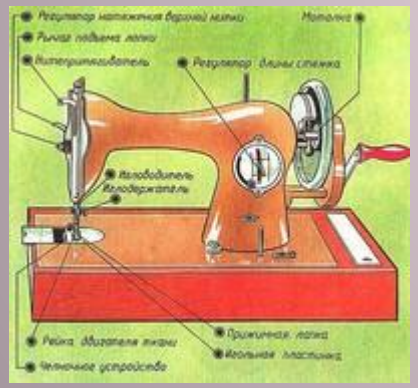

ЦЕЛИ И ЗАДАЧИ УРОКА

- Ознакомить учащихся с устройством регулятора натяжения верхней и нижней нитей, с их расположением на корпусе швейной машины;
- С причинами возникновения и способами устранения дефектов машинной строчки;
- С устройством и установкой машинной иглы;
- Научить подбирать и устанавливать машинную иглу;
- Воспитать любовь к швейному делу.

НАГЛЯДНЫЕ ПОСОБИЯ

- Таблицы кинематических схем.
- Инструкции по технике безопасности.

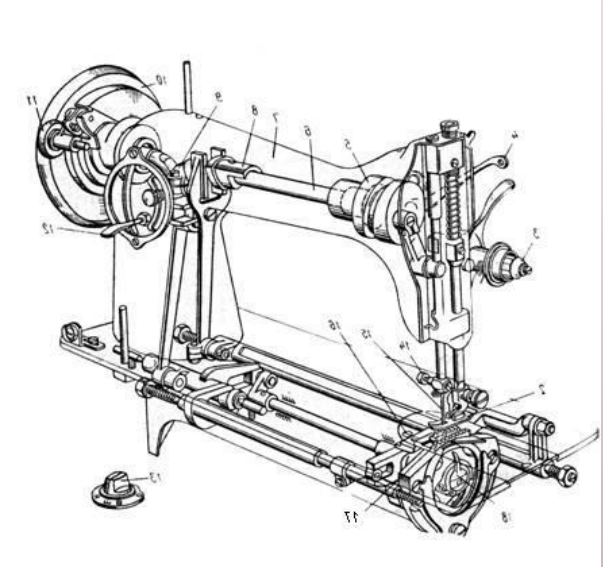

Заправка верхней нитки в швейной машине 2-М класса ПМЗ

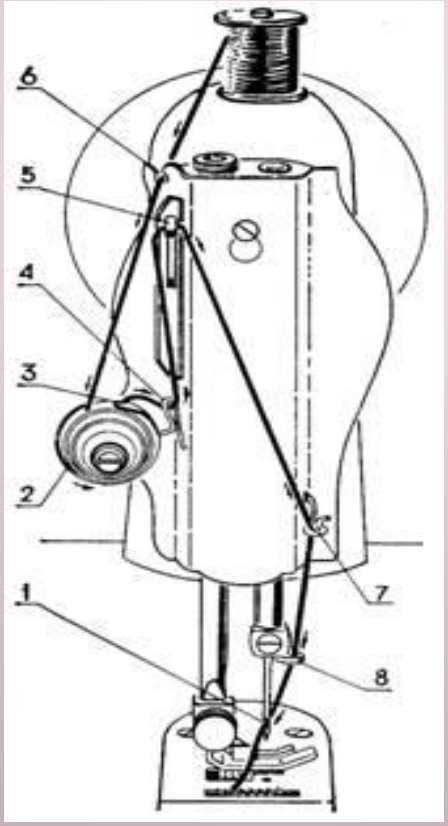

Схема заправки нижней нитки в швейной машине 2-М класса ПМЗ

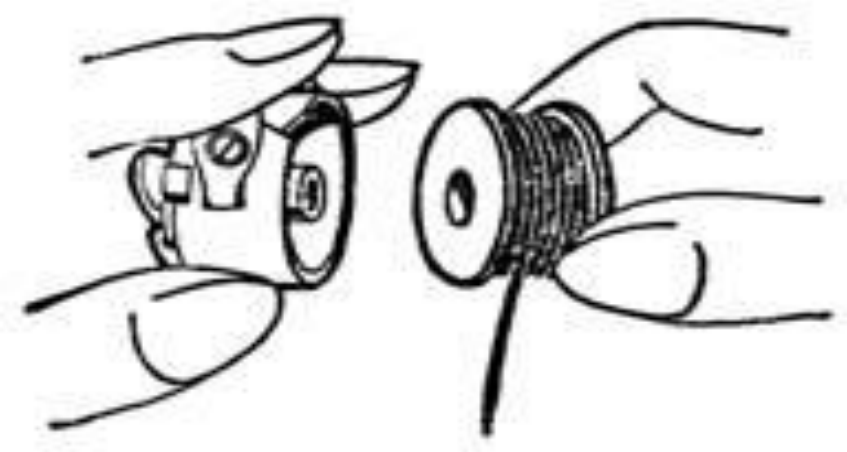

Регулятор натяжения верхней нитки машины 2М класса ПМЗ

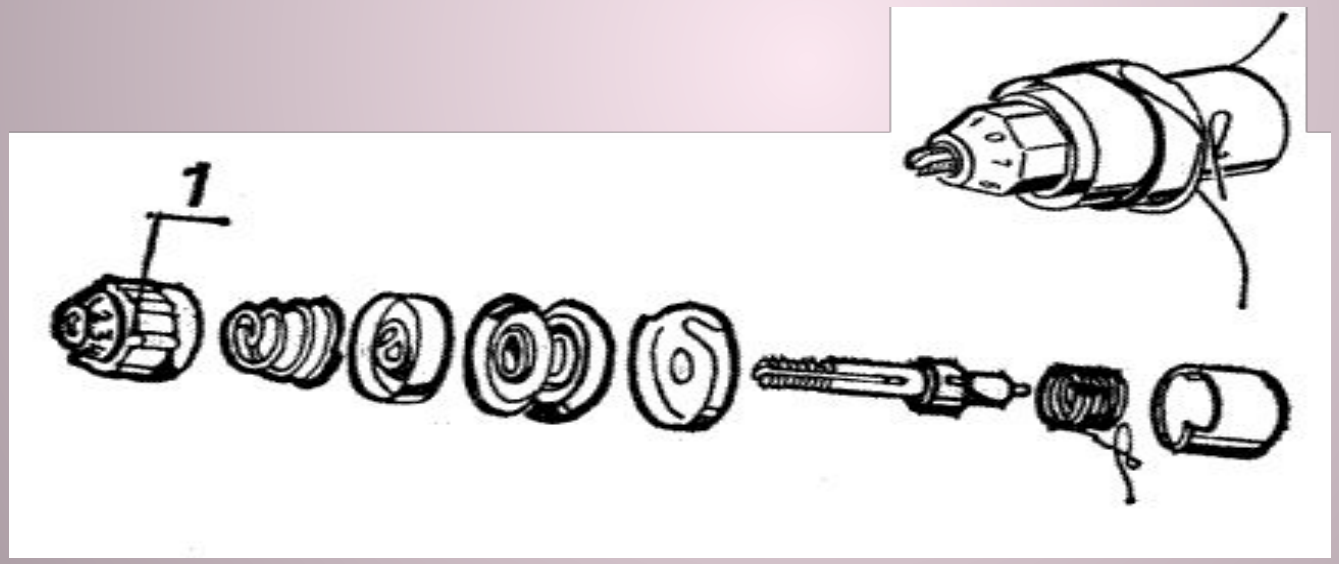

РЕГУЛЯТОР НАТЯЖЕНИЯ НИЖНЕЙ НИТИ

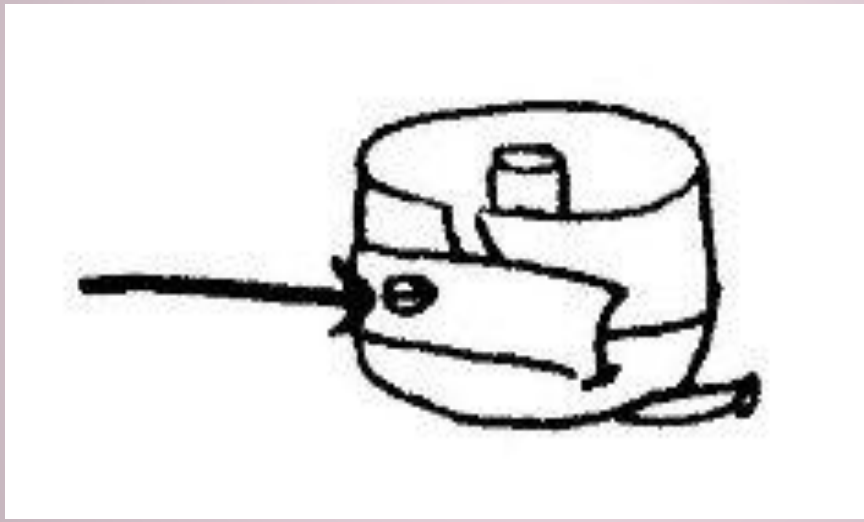

ДЕФЕКТЫ СТРОЧЕК

Слабая строчка	• **Отрегулировать натяжение ниток, начиная с нижней**
Тугая строчка	• **Отрегулировать натяжение ниток, начиная с нижней**
Строчка петляет снизу	• **Отрегулировать натяжение ниток, начиная с нижней**
Строчка петляет сверху	• **Отрегулировать натяжение ниток, начиная с верхней**

Устройство машинной иглы

Машинная игла состоит из *колбы, лезвия*, и *острия* –

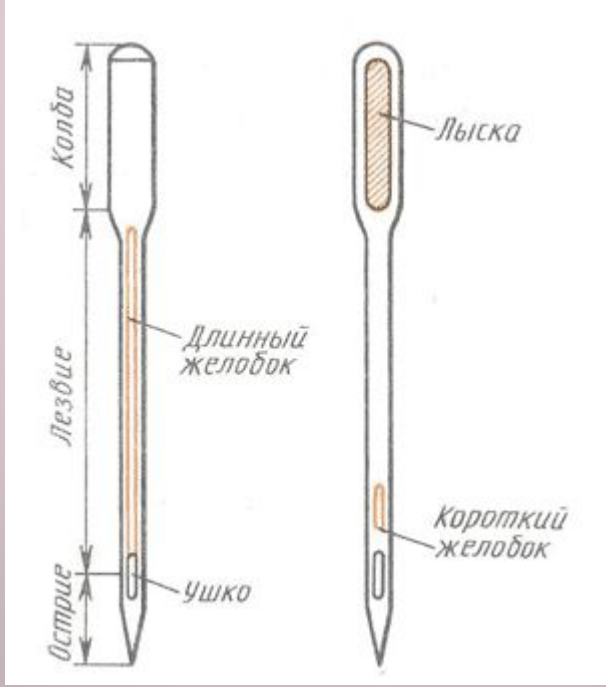

УСТАНОВКА МАШИННОЙ ИГЛЫ

- **Установку машинной иглы** осуществляют в следующей последовательности:
- Повернув маховое колесо, поднять игловодитель в верхнее положение.
- Ослабить винт иглодержателя.
- Ввести иглу в иглодержатель до упора, так чтобы длинный желобок находился со стороны нитенаправителя.
- Закрепить винт иглодержателя.
- Проверить установку иглы: поднять и опустить иглу в отверстие игольной пластины.
- Верхнюю нитку вдевают в ушко иглы со стороны длинного желобка.

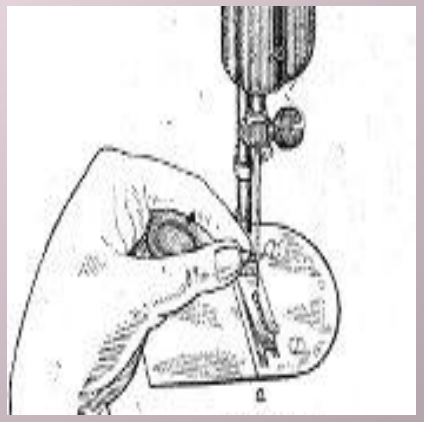

ФИЗМИНУТКА

Мы работали отлично
Отдохнуть не прочь сейчас,
И зарядка к нам привычно
На урок приходит в класс
Выше руки, выше пятки,
Улыбнитесь веселей!
Мы попрыгаем как зайцы,
Сразу станем всем бодрей!
Потянулись, и вздохнули.
Отдохнули?
Отдохнули.

КОНТРОЛЬНЫЕ ВОПРОСЫ

- Как вы думаете, какие части имеет машинная игла?
- Для чего необходимо ушко иглы?
- Для чего служит длинный желобок на машинной игле?
- Как подбирают иглу и нитки при пошиве изделий?
- В какой последовательности устанавливается машинная игла?
- Как регулируется натяжение верхней нитки?
- Как регулируется натяжение нижней нитки?

ТЕХНИКА БЕЗОПАСНОСТИ ПРИ РАБОТЕ НА ШВЕЙНОЙ МАШИНЕ

- ***При работе на швейной машине надо соблюдать осторожность.***
- ***Перед началом работы:***
- ***Спрятать волосы под косынку.***
- ***Проверить, не осталось ли в изделии булавок или игл.***
- ***Проверить, нет ли посторонних предметов на платформе машины.***
- ***Во время работы:***
- ***Следить за правильным положением рук, чтобы не проколоть пальцы иглой.***
- ***Не наклоняться близко к движущимся и вращающимся частям машины.***
- ***Не производить чистку и смазку машины на рабочем ходу.***
- ***По окончании работы:***
- ***Отрывать нитки с помощью нитепритягивателя или обрезать их ножницами.***

Спасибо за работу

До встречи!

Автор – Заикина Людмила Петровна
Учитель технологии МБОУ «СОШ№1»
г. Альметьевск. Республика Татарстан.