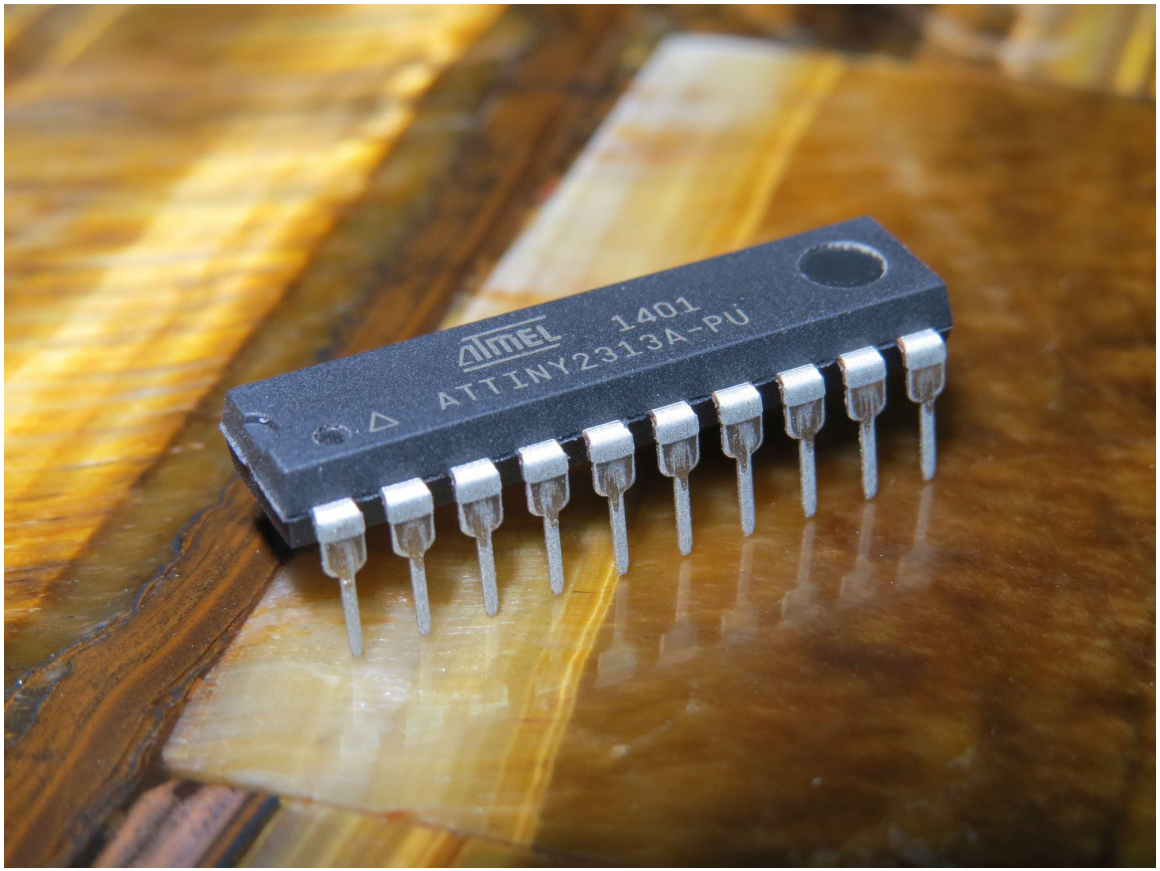
ATMEL
1401
ATTINY2313A-PU

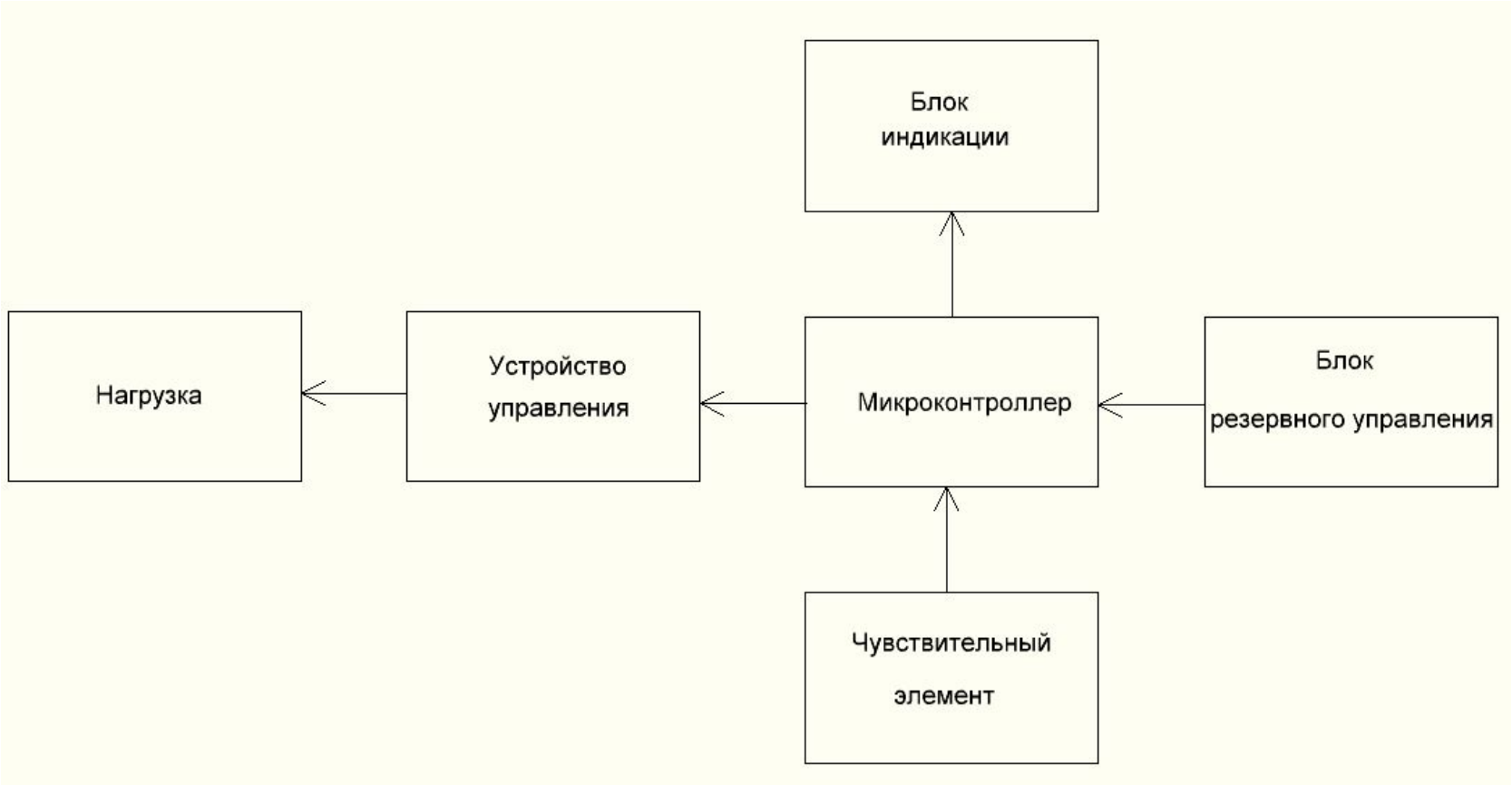
Блок индикации
Нагрузка
Устройство управления
Микроконтроллер
Блок резервного управления
Чувствительный элемент

NOKIA

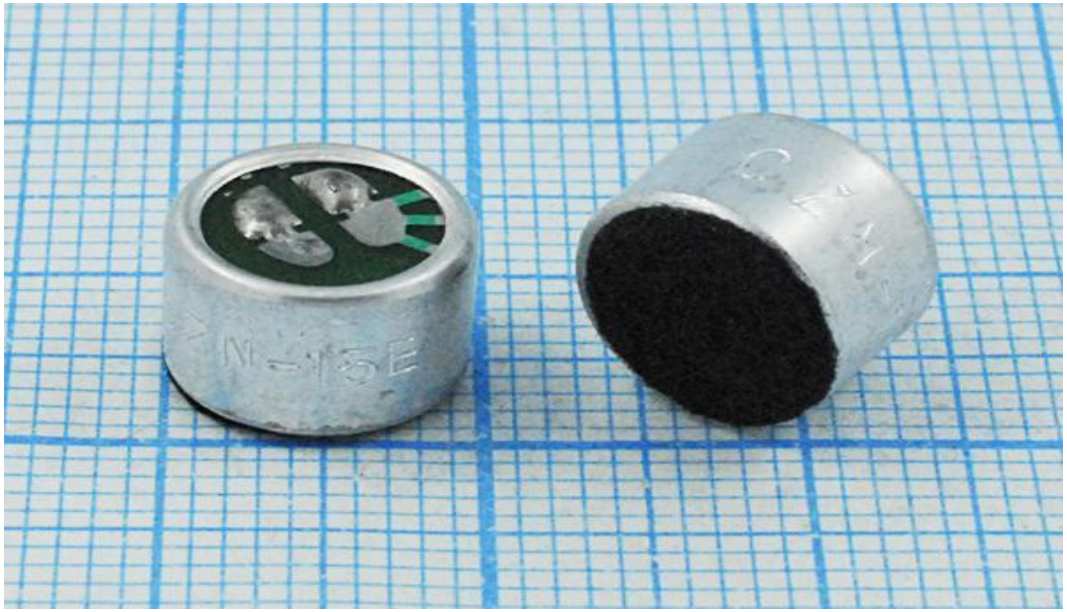

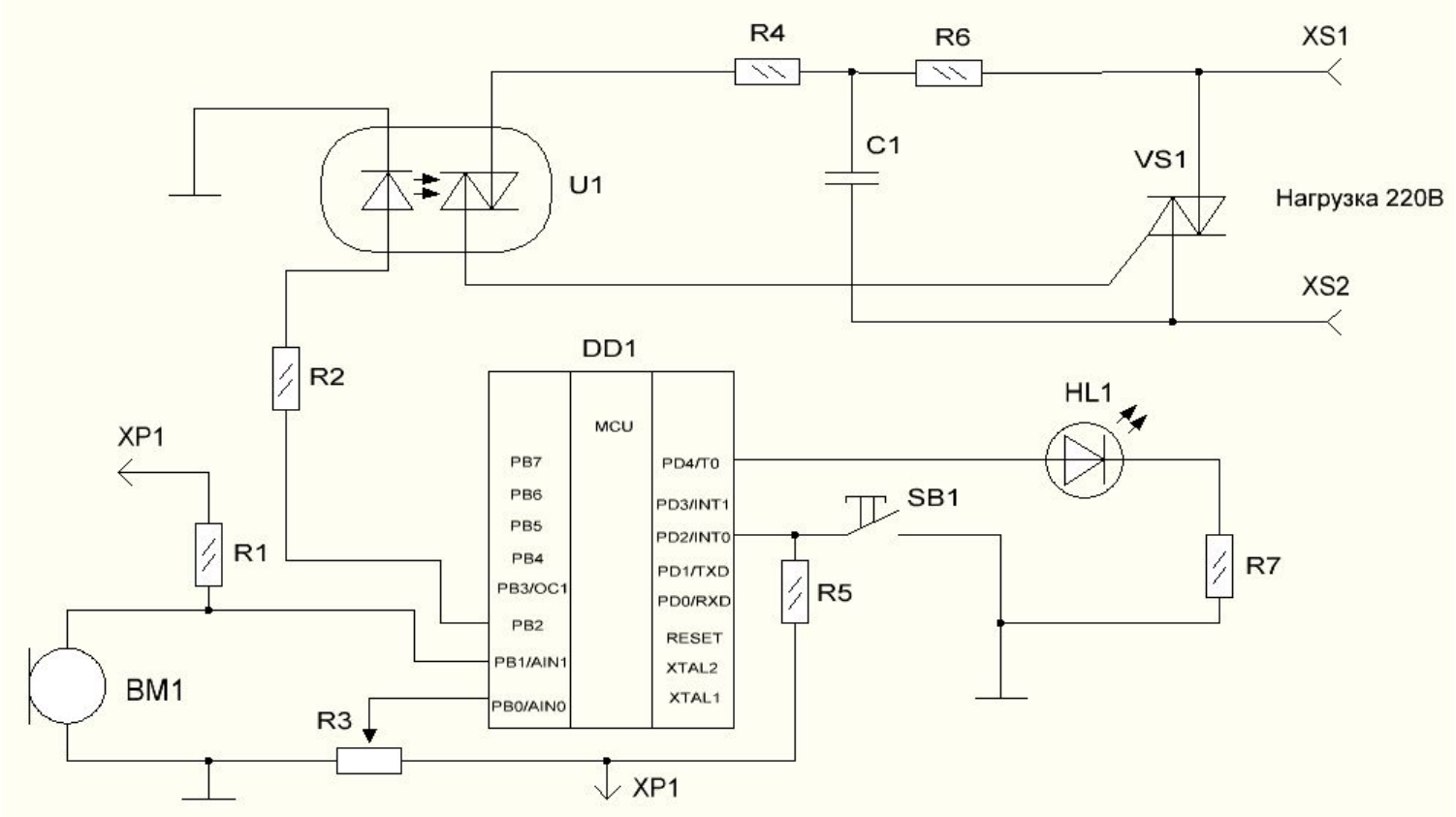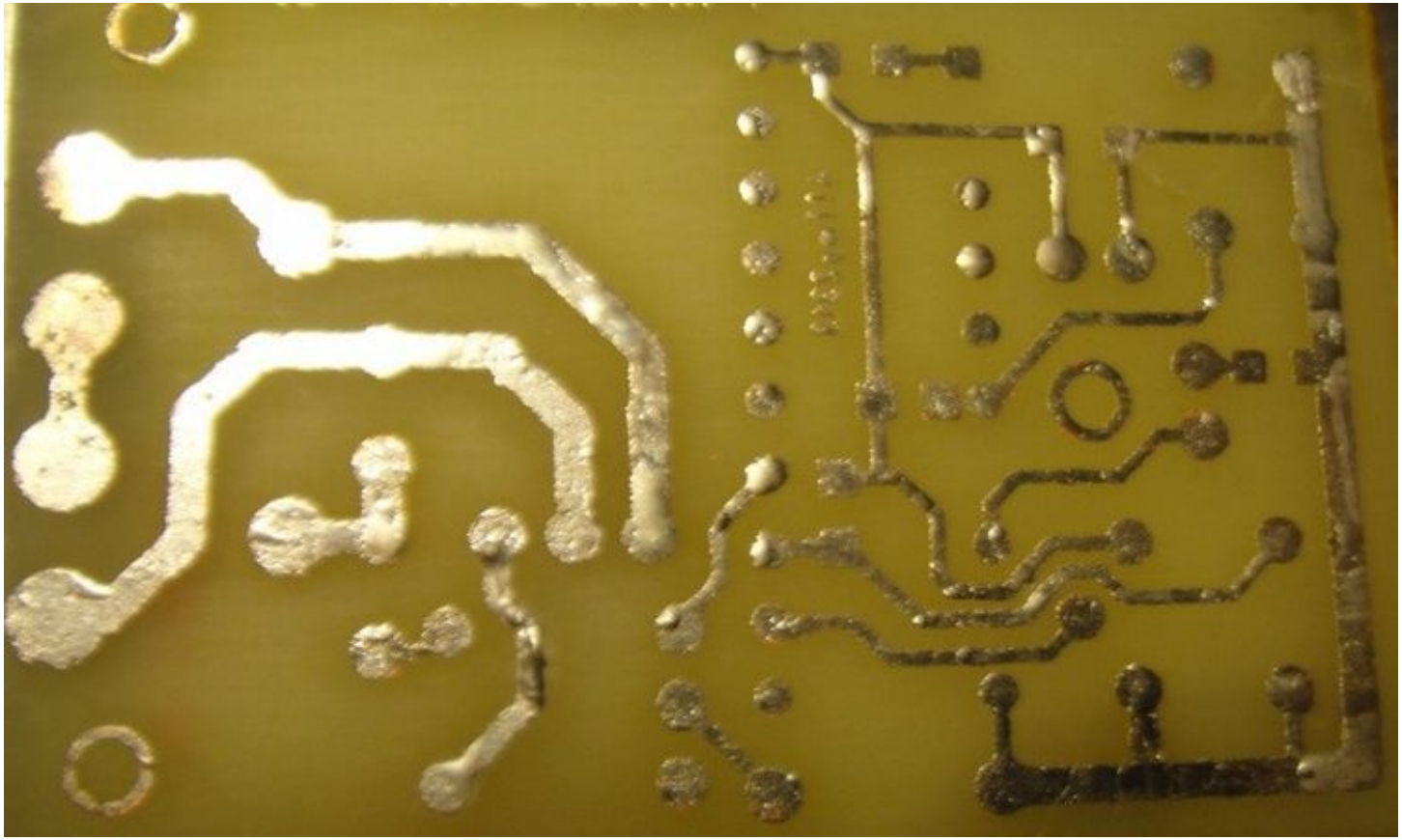
R4
R6
XS1
C1
U1
VS1
Нагрузка 220В
XS2
DD1
R2
MCU
HL1
XP1
PB7
PB6
PB5
PB4
PB3/OC1
PB2
PB1/AIN1
PB0/AIN0
PD4/T0
PD3/INT1
PD2/INT0
PD1/TXD
PD0/RXD
RESET
XTAL2
XTAL1
SB1
R1
R5
R7
BM1
R3
XP1